Ver	Date	Engineering change notice	Dwg	App
1	2018/02/05	新規出図	KAWAJUN	KAWAJUN

2-FMT-X-LJ-2

表面処理：本体	表面処理：握り	コード
クローム	ベージュレザー	2-FMT-C9-LJ-2
	ダークブラウンレザー	2-FMT-C8-LJ-2
	ブラックレザー	2-FMT-C7-LJ-2
サテンニッケル	ベージュレザー	2-FMT-N9-LJ-2
	ダークブラウンレザー	2-FMT-N8-LJ-2
	ブラックレザー	2-FMT-N7-LJ-2

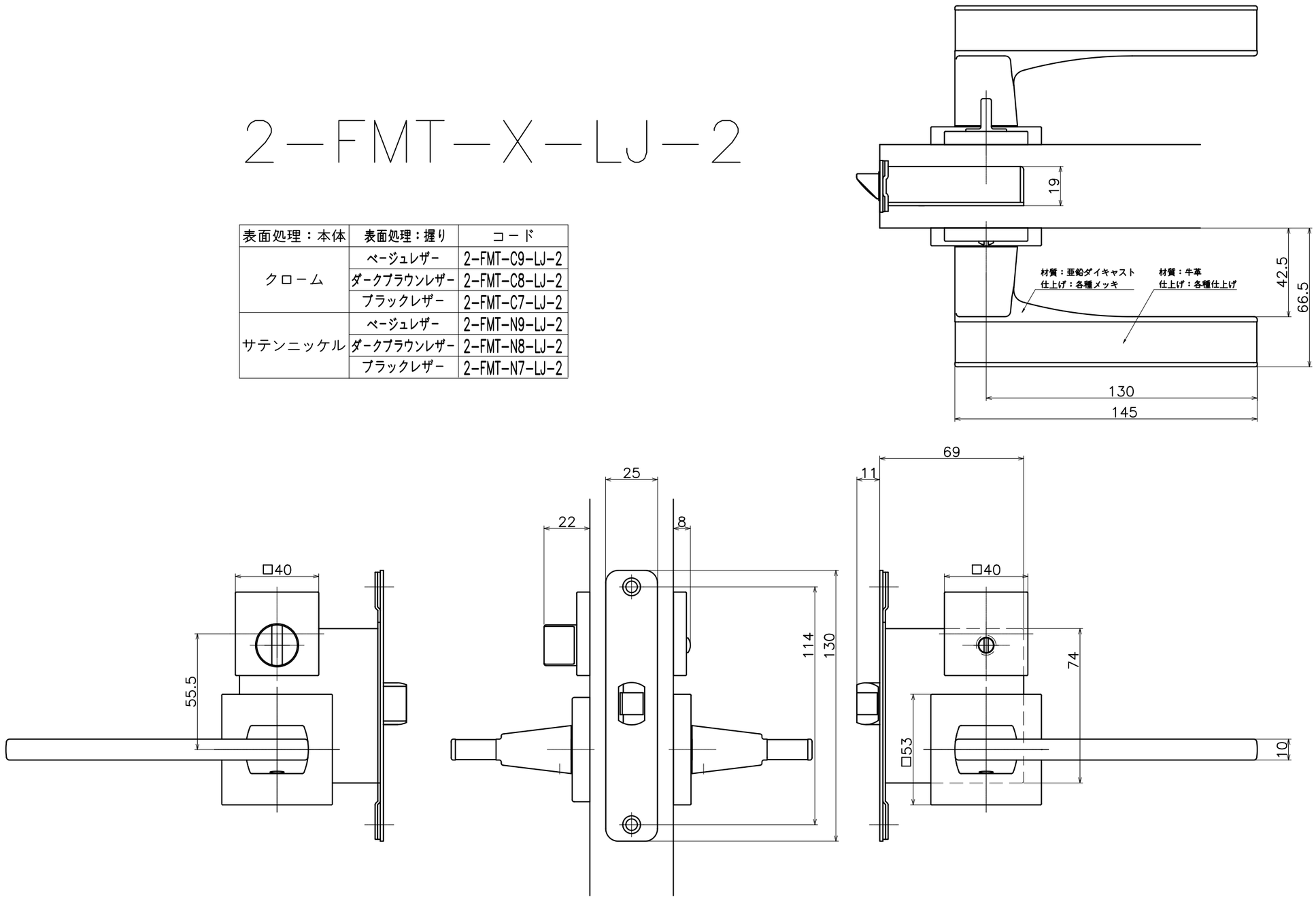

Product name	Name	Code
レバーハンドルセット	—	表参照
Lever Handle Set	–	Ver01
KAWAJUN 河淳株式会社	Dim / Geo	S= 1:2 外形図

A3