Ver	Date	Engineering change notice	Dwg	App
1	2021/08/06	新規出図	KAWAJUN	KAWAJUN

2-KV-01-X-1800

コード	アルミ引き手仕上げ	鍵及びエンドキャップ仕上げ
2-KV-01-SCC-1800	ブラストシルバー	クローム
2-KV-01-ZNN-1800	ステンカラーヘアライン	サテンニッケル

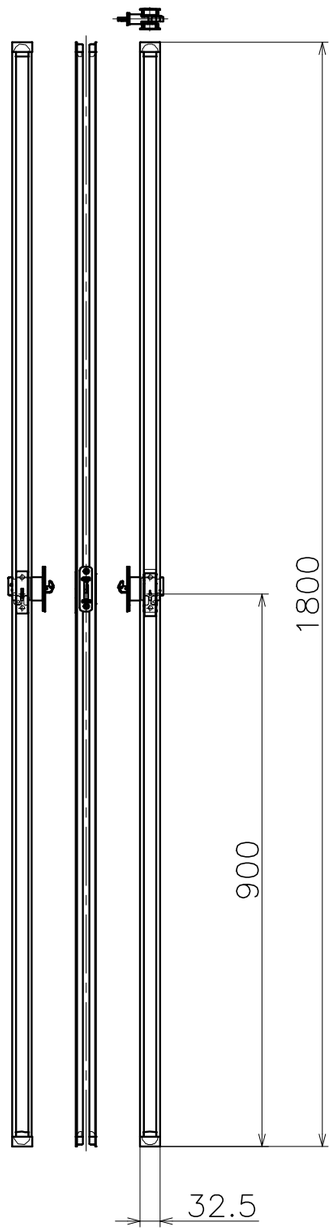

(S=1:10)

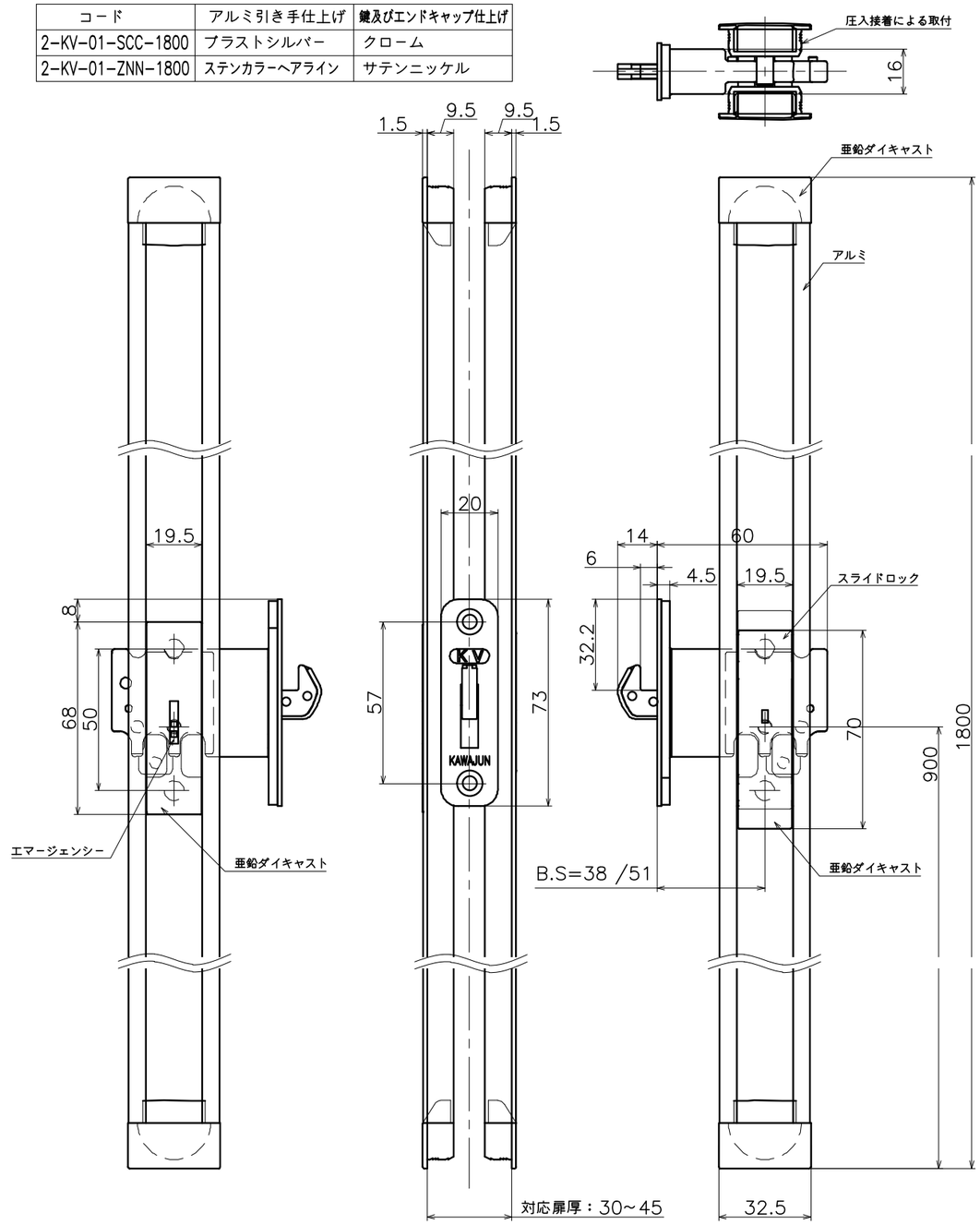

Product name	Name	Code
鎌錠	—	—
Sickle Lock	–	Ver01
KAWAJUN 河淳株式会社	Dim / Geo	S= 1:2 外形図

A3