Ver	Date	Engineering change notice	Dwg	App
1	2018/02/08	新規出図	KAWAJUN	KAWAJUN

2−RVK−X−LJ

表面処理：本体	表面処理：カバー	コード
クローム	ホワイト	2-RVK-CS-LJ
	ブラック	2-RVK-CK-LJ
	ダークブラウン	2-RVK-CZ-LJ
サテンニッケル	ホワイト	2-RVK-NS-LJ
	ブラック	2-RVK-NK-LJ
	ダークブラウン	2-RVK-NZ-LJ

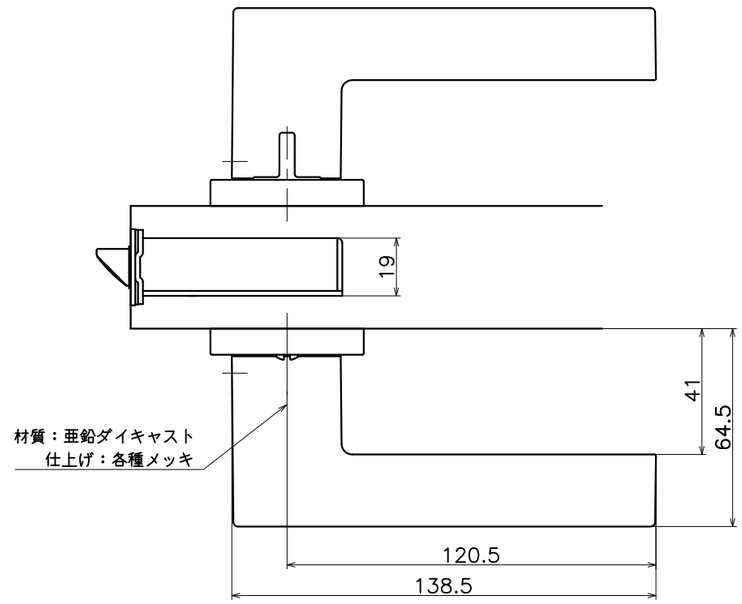

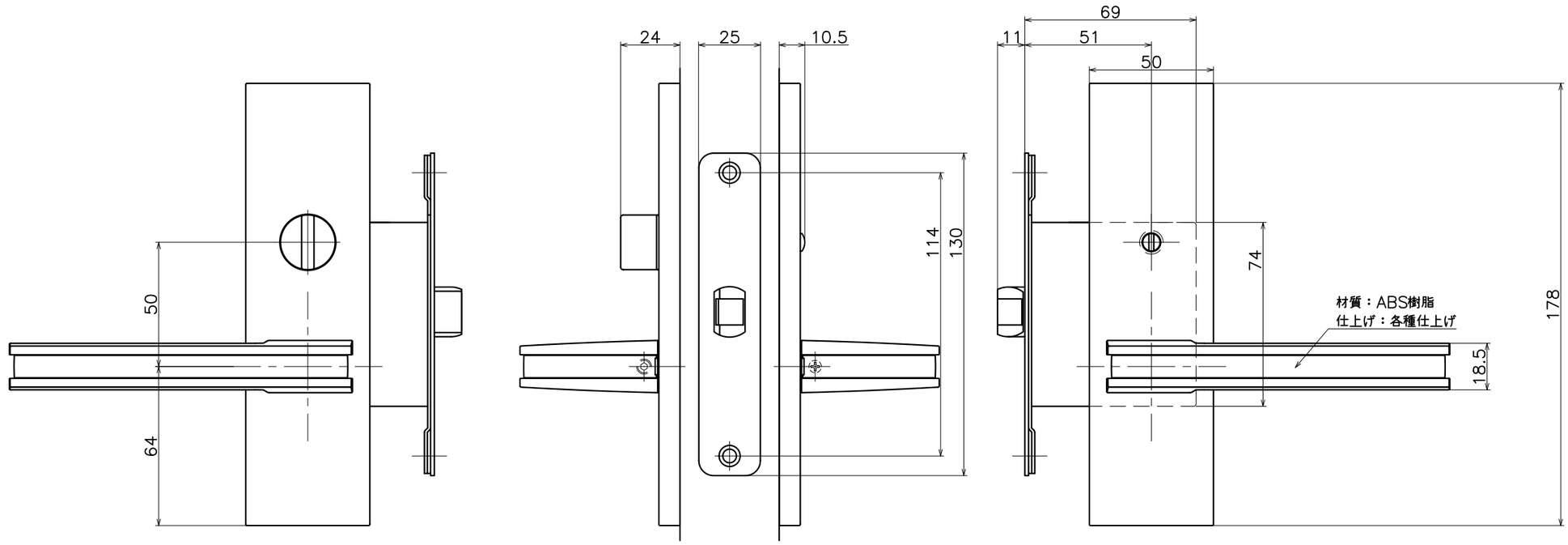

Product name	Name	Code
レバーハンドルセット	—	表参照
Lever Handle Set	–	Ver01
KAWAJUN 河淳株式会社	Dim / Geo	S= 1:2 外形図

A3