Ver	Date	Engineering change notice	Dwg	App
1	2018/02/02	新規出図	KAWAJUN	KAWAJUN

2-T6C-X-LJ

表面処理	コード
クローム	2-T6C-C-LJ
サテンニッケル	2-T6C-N-LJ
パールブラック	2-T6C-GQ-LJ

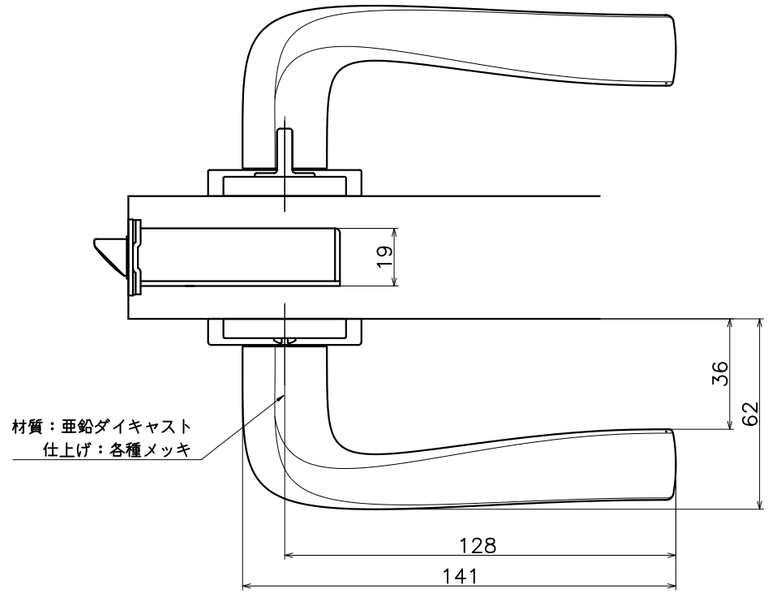

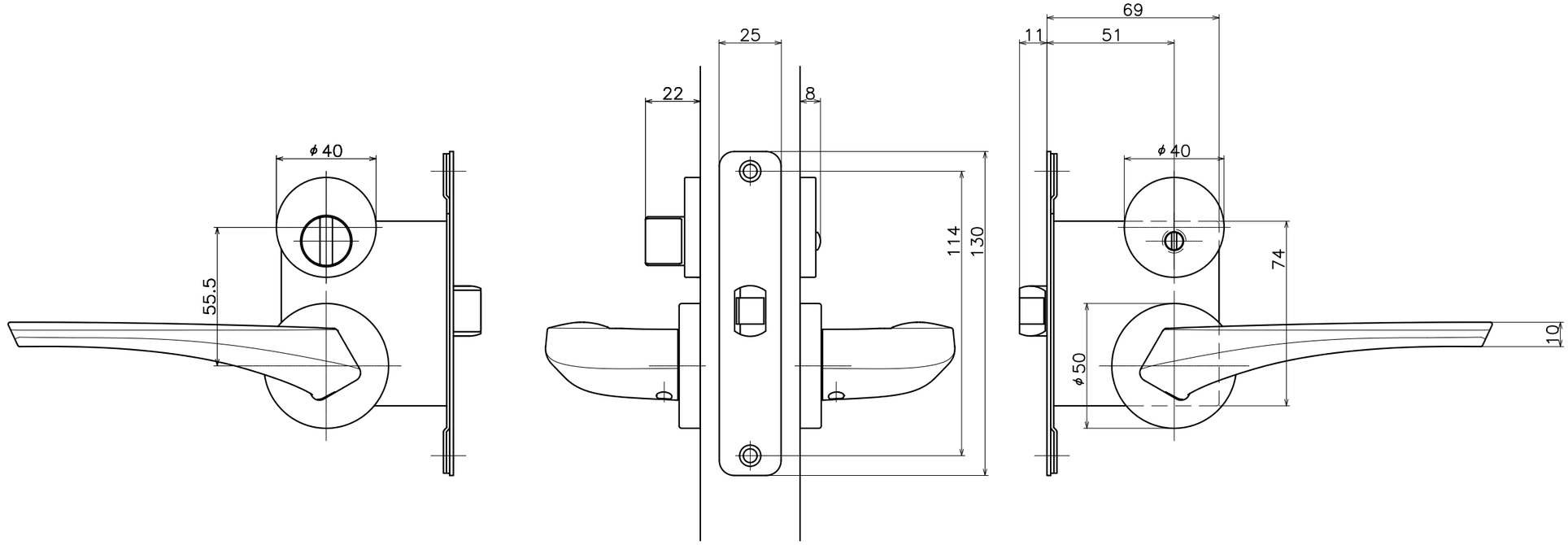

Product name	Name	Code
レバーハンドルセット	—	表参照
Lever Handle Set	–	Ver01
KAWAJUN 河淳株式会社	Dim / Geo	S= 1:2 外形図

A3