Ver	Date	Engineering change notice	Dwg	App
1	2020/03/03	新規出図	KAWAJUN	KAWAJUN

2-Y6T-X-LJ-2

表面処理：脚部	表面処理：握り	コード
サテンブラック	ショットニッケル	2-Y6T-AMQ-LJ-2
ミラーニッケル	ダークアンバー	2-Y6T-D4Q-LJ-2
ミラーブラック	ミラーブラック	2-Y6T-8Q-LJ-2
ショットニッケル	ミラーニッケル	2-Y6T-MQD-LJ-2

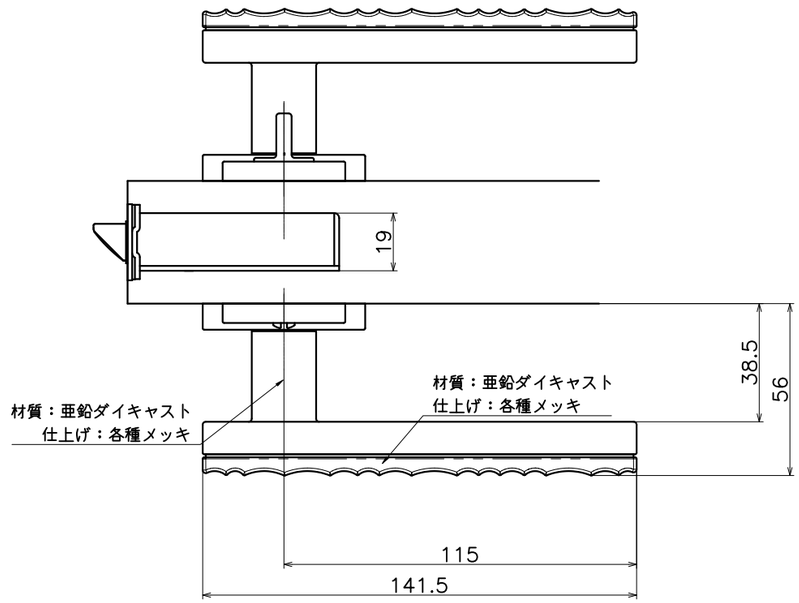

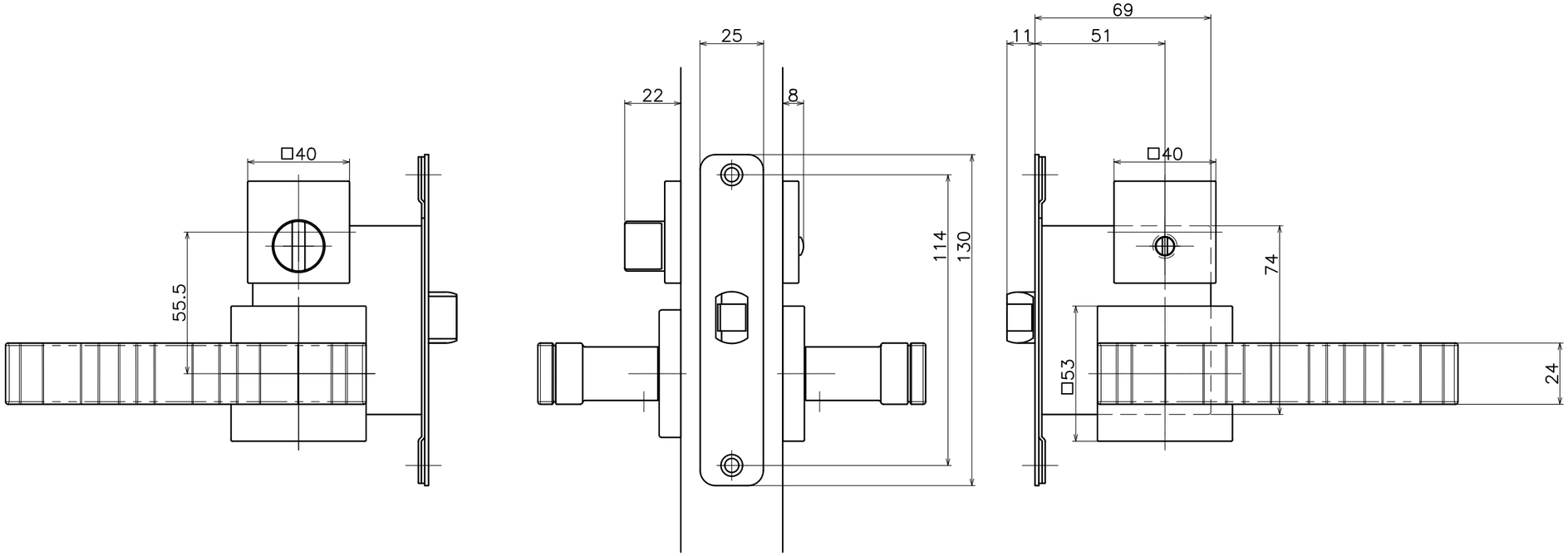

Product name	Name	Code
レバーハンドルセット	—	表参照
Lever Handle Set	–	Ver01
KAWAJUN 河淳株式会社	Dim / Geo	S= 1:2 外形図

A3