Ver	Date	Engineering change notice	Dwg	App
1	2018/02/05	新規出図	KAWAJUN	KAWAJUN

3-A2T-X-LJ-2

表面処理	コード
クローム	3-A2T-C-LJ-2
サテンニッケル	3-A2T-N-LJ-2
パールブラック	3-A2T-GQ-LJ-2

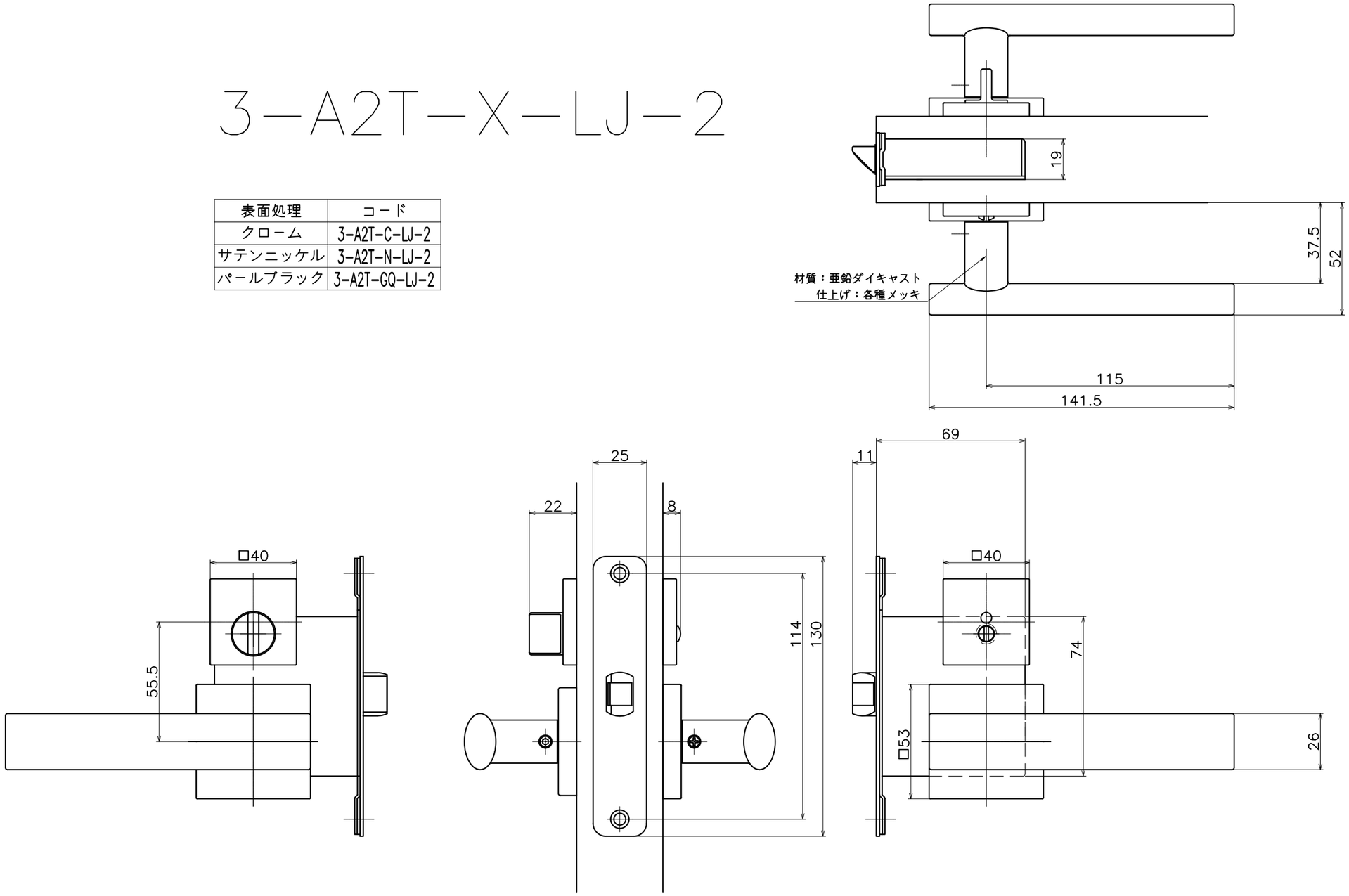

Product name	Name	Code
レバーハンドルセット	—	表参照
Lever Handle Set	–	Ver01
KAWAJUN 河淳株式会社	Dim / Geo	S= 1:2 外形図

A3