Ver	Date	Engineering change notice	Dwg	App
1	2018/02/08	新規出図	KAWAJUN	KAWAJUN

3-FPC-X-LJ

表面処理：本体	表面処理：握り	コード
クローム	ブラック	3-FPC-CK-LJ
	ホワイト	3-FPC-CS-LJ
	ダークブラウン	3-FPC-CZ-LJ
サテンニッケル	ブラック	3-FPC-NK-LJ
	ホワイト	3-FPC-NS-LJ
	ダークブラウン	3-FPC-NZ-LJ

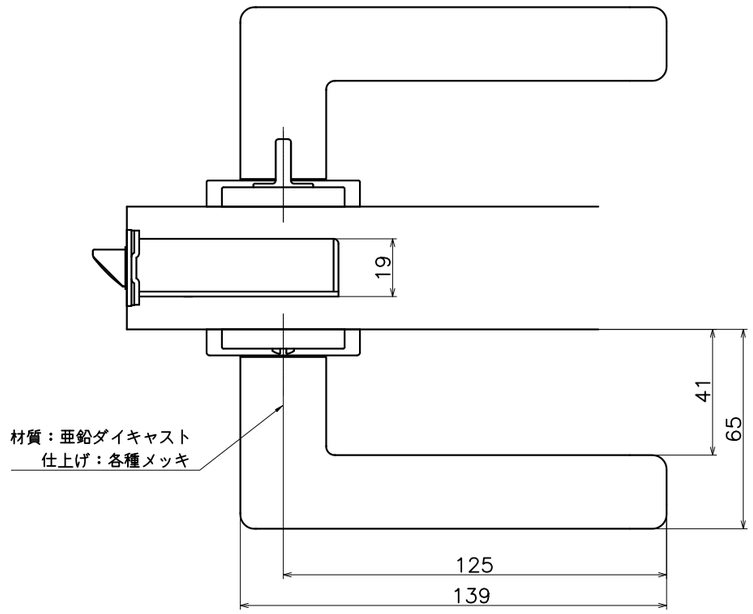

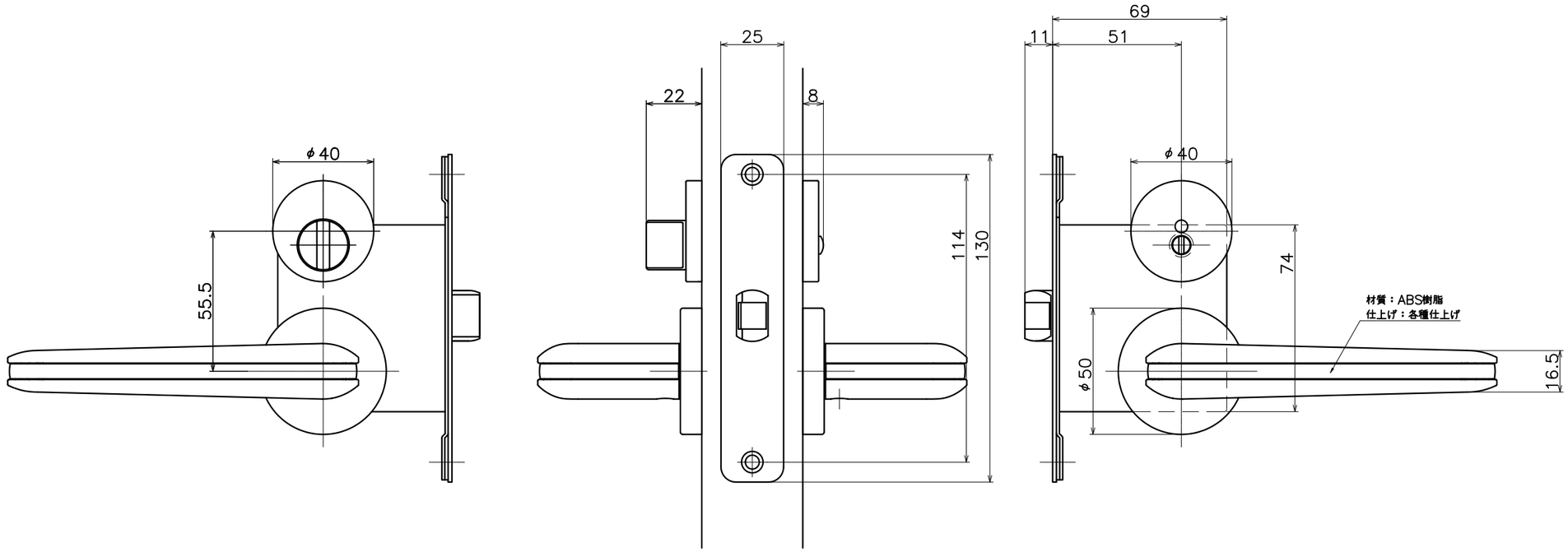

Product name	Name	Code
レバーハンドルセット	—	表参照
Lever Handle Set	–	Ver01
KAWAJUN 河淳株式会社	Dim / Geo	S= 1:2 外形図

A3