Ver	Date	Engineering change notice	Dwg	App
2	2018/12/26	仕上変更	KAWAJUN	KAWAJUN

3-GGT-X-LJ-2

表面処理：脚部	表面処理：握り	コード
サテンニッケル	ショットニッケル	3-GGT-NMQ-LJ-2
パールブラック	ミラーブラック	3-GGT-GQ8Q-LJ-2
ミラーブラック	パールブラック	3-GGT-8QGQ-LJ-2
ショットニッケル	ミラーニッケル	3-GGT-MQD-LJ-2

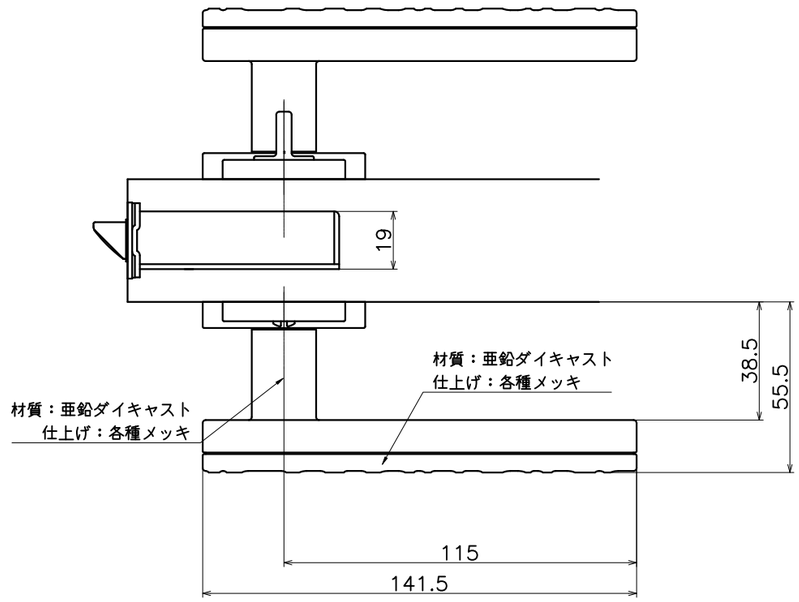

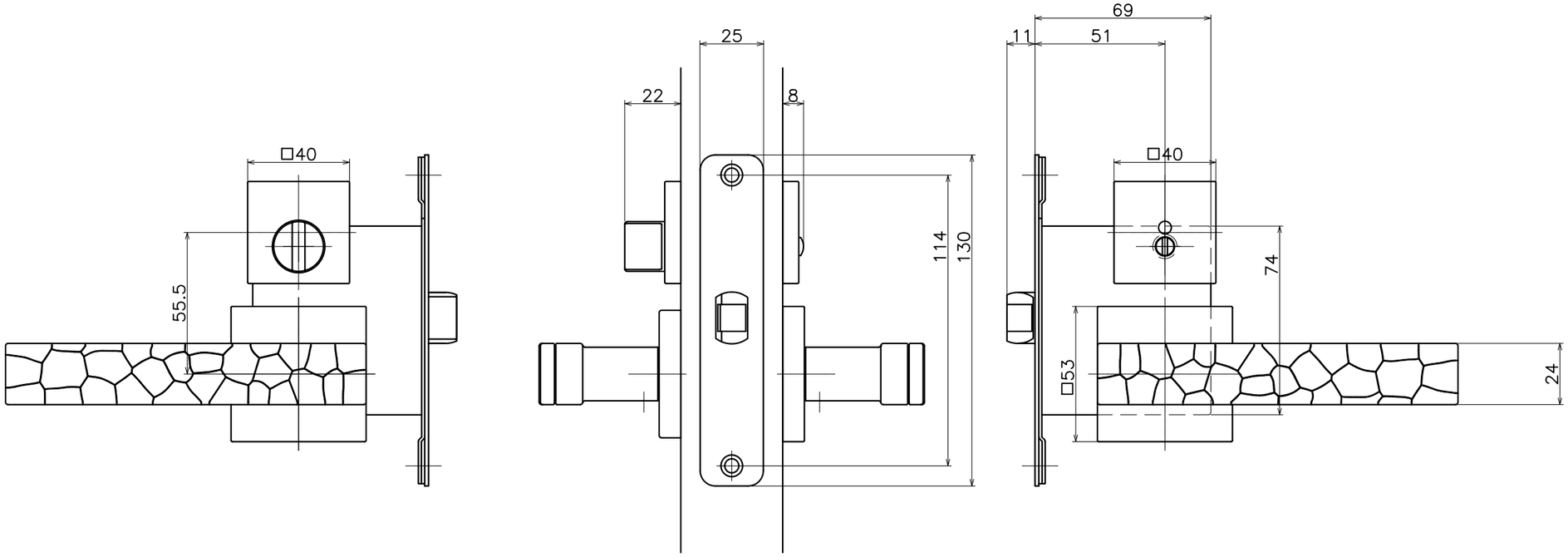

Product name	Name	Code
レバーハンドルセット	—	表参照
Lever Handle Set	–	Ver02
KAWAJUN 河淳株式会社	Dim / Geo	S= 1:2 外形図

A3