Ver	Date	Engineering change notice	Dwg	App
1	2018/02/13	新規出図	KAWAJUN	KAWAJUN

3-GJC-X-LJ

表面処理：脚部	表面処理：カバー	コード
クローム	ブラック	3-GJC-CK-LJ
	ライトグレー	3-GJC-CD-LJ
	ダークブラウン	3-GJC-CZ-LJ
サテンニッケル	ブラック	3-GJC-NK-LJ
	ライトグレー	3-GJC-ND-LJ
	ダークブラウン	3-GJC-NZ-LJ
パールブラック	ブラック	3-GJC-GQK-LJ
	ライトグレー	3-GJC-GQD-LJ
	ダークブラウン	3-GJC-GQZ-LJ

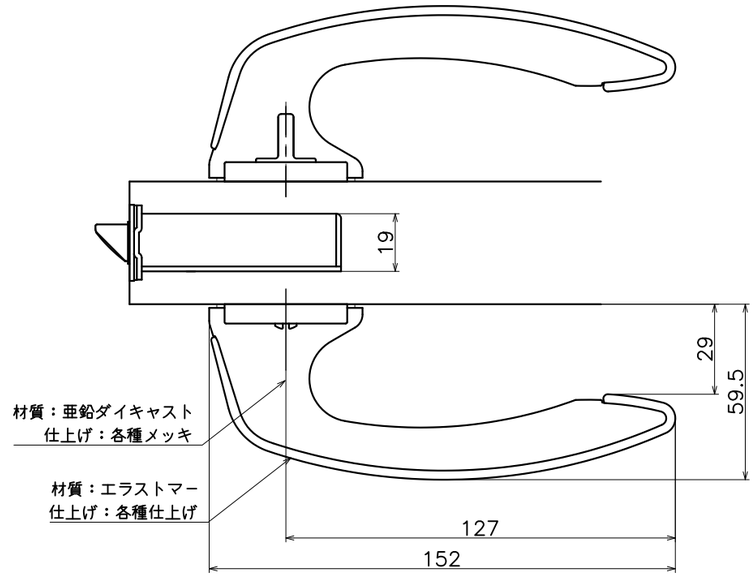

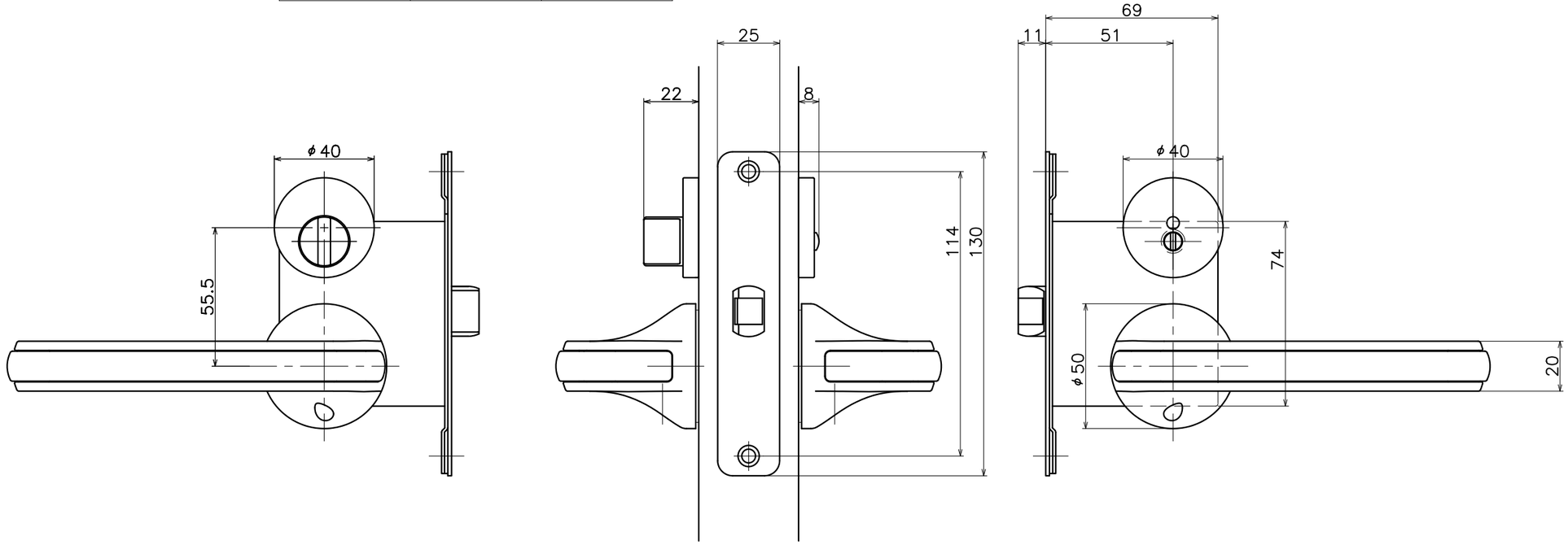

Product name	Name	Code
レバーハンドルセット	—	表参照
Lever Handle Set	–	Ver01
KAWAJUN 河淳株式会社	Dim / Geo	S= 1:2 外形図

A3