Ver	Date	Engineering change notice	Dwg	App
1	2021/08/06	新規出図	KAWAJUN	KAWAJUN

3-KV-01-X-300

コード	アルミ引き手仕上げ	鍵及びエンドキャップ仕上げ
3-KV-01-SCC-300	ブラストシルバー	クローム
3-KV-01-ZNN-300	ステンカラーヘアライン	サテンニッケル

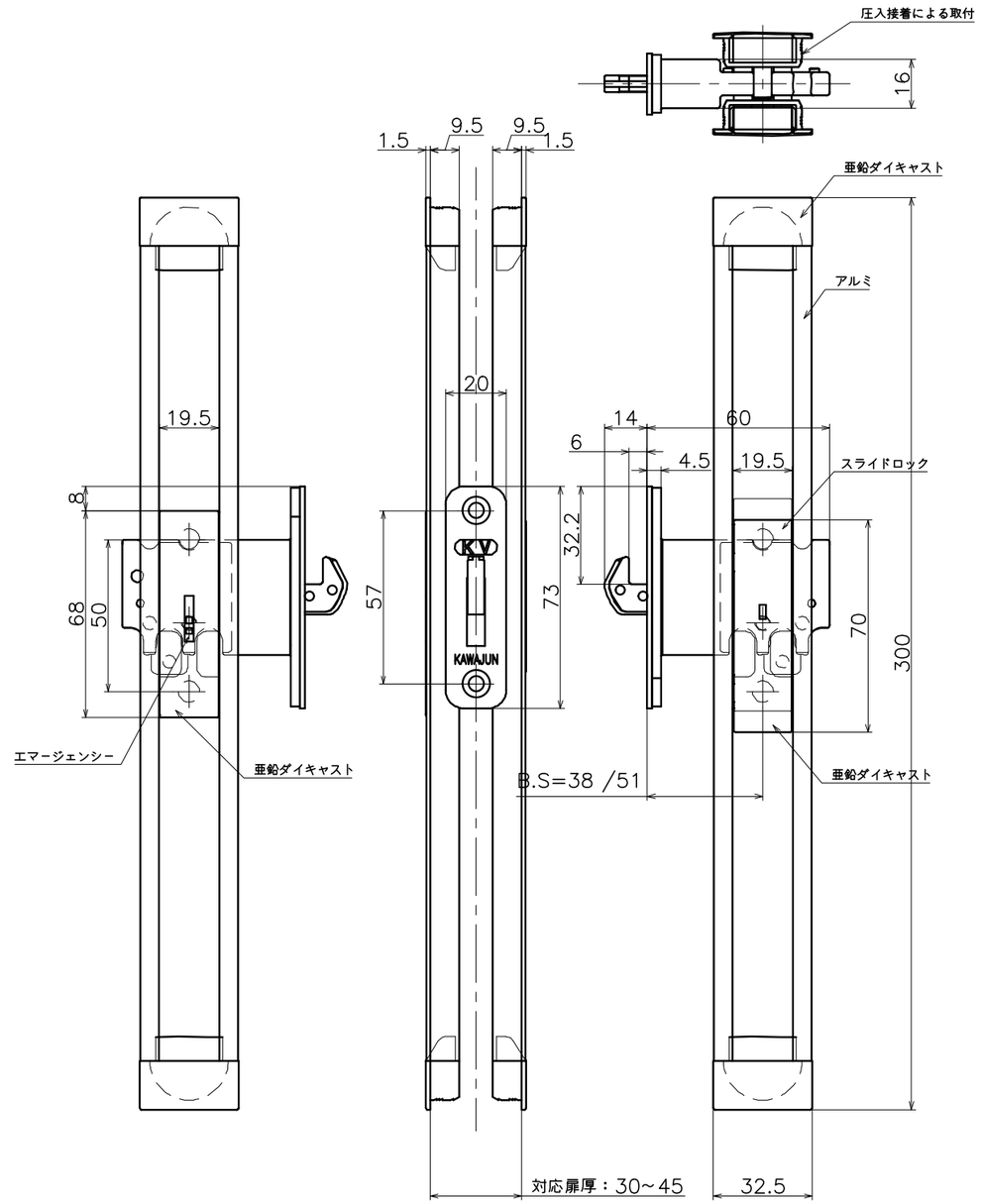

Product name	Name	Code
鎌錠	—	—
Sickle Lock	–	Ver01
KAWAJUN 河淳株式会社	Dim / Geo	S= 1:2 外形図

A3