| Ver | Date | Engineering change notice | Dwg | App |
|---|---|---|---|---|
| 1 | 2018/02/05 | 新規出図 | KAWAJUN | KAWAJUN |

# 3-T9T-X-LJ-2

| 表面処理 | コード |
|---|---|
| クローム | 3-T9T-C-LJ-2 |
| サテンニッケル | 3-T9T-N-LJ-2 |
| パールブラック | 3-T9T-GQ-LJ-2 |

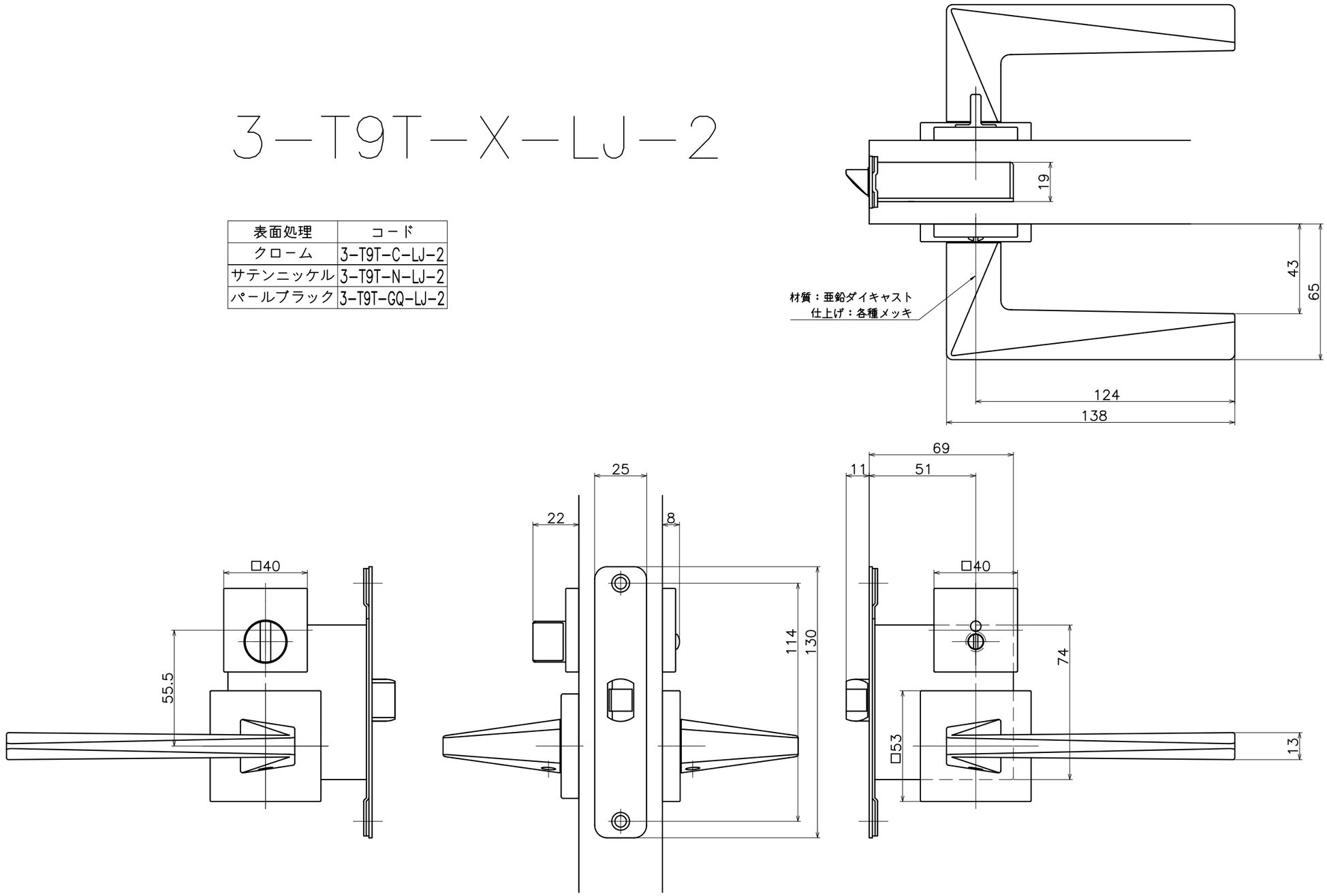


| Product name | Name | Code |
|---|---|---|
| レバーハンドルセット | — | 表参照 |
| Lever Handle Set | – | Ver01 |
| KAWAJUN 河淳株式会社 | Dim / Geo | S= 1:2 外形図 |

A3