Ver	Date	Engineering change notice	Dwg	App
1	2019/08/26	新規出図	KAWAJUN	KAWAJUN

AC−600−X

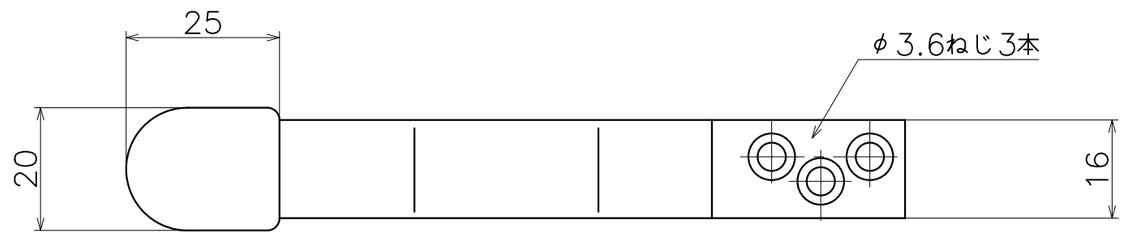

材質：SUS304 t=3.0
緩衝材:エラストマー

表面処理	コード（緩衝材ライトグレー）	コード（緩衝材ブラック）
クローム	AC−600−XCD	AC−600−XCB
SUSヘアライン	AC−600−XND	AC−600−XNB
ダークアンバー		AC−600−4QB

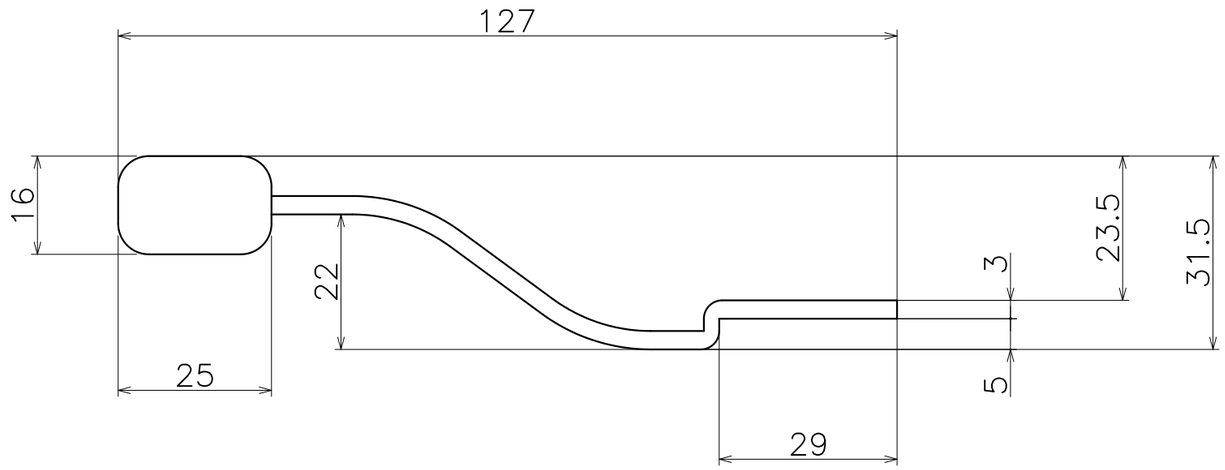

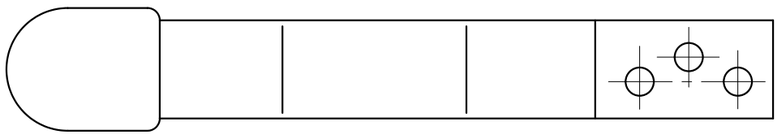

Product name	Name	Code
戸当たり	—	表参照
Door Stopper	–	Ver01
KAWAJUN 河淳株式会社	Dim / Geo	S= 1:1 外形図

A3