取付方法

床材が木の場合

①本体下部からコネクターを取りはずし，
　取付方向に合わせます。
②付属のネジを使い、
　コネクターを床に固定します。
③本体を取付けます。

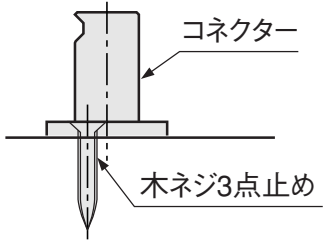

床材がコンクリートの場合
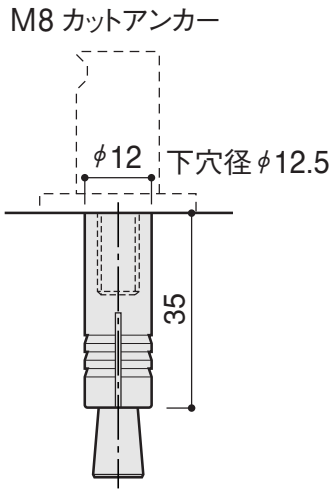
①カットアンカー（オプション）を
　床に打ち込みます。
②本体下部からコネクターを取りはずし，
　取付方向に合わせます。
③コネクターを固定し、本体を取付けます。