DE03（メディシンボックス）

●本説明書は取付後も廃棄せずご使用者にお渡しください。

安全上の注意（必ずお守りください）

設置工事の前に、この「安全上のご注意」をよくお読みのうえ、正しく設置してください。
■施工を誤った場合、使用者に生じる危害や損害の程度を、次の表示で説明しています。

⚠警告	この表示の欄は「死亡または重傷を負う可能性が想定される」内容です。	⚠注意	この表示の欄は「傷害を負う危険が想定される場合または物的損害のみの発生が想定される」内容です。

■お守りいただきたい内容の種類を、次の絵表示で区分し、説明しています。

🛇	この図記号は、してはいけない「禁止」の内容です。	❗	この図記号は、必ず実行していただく「強制」の内容です。

⚠ 取付けに関する警告

- ❗ 壁仕上げ前にタッピンネジ固定用の左右縦桟を、あらかじめ設けておいてください。
  ※強度のない壁・補強のない壁には取付けないでください。
  ※軽鉄への取付けは強度が不足する恐れがあります。必ず木材ネタにて補強してください。
- ❗ 取付け後、必ず製品が完全に固定されているかご確認ください。
  固定が不完全な場合、製品のガタツキ、壁との隙間、落下等の原因となります。

⚠ 取付けに関する注意

- 🛇 ガラスに無理な力や強い衝撃を与えないで下さい。
- 🛇 ALC材・軽鉄・コンクリートブロックなどの中空部には取付けできません。
- 🛇 屋外や浴室など水がかかったり湿気が多い場所には設置しないでください。部品などが腐食して、破損や落下等の原因となります。

⚠ ご使用に関する警告

- 🛇 本製品の棚の耐荷重は19.6N(2kgf)です。それ以上の荷重を加えますと破損してケガをするおそれがあります。
- 🛇 用途以外のご使用はしないでください。破損してケガをするおそれがあります。

⚠ ご使用に関する注意

- 🛇 化粧品が付着しない様にしてください。付着した場合はすぐに、完全に拭き取ってください。プラスチックが劣化して、破損や落下等の原因となります。
- 🛇 お手入れは乾燥した柔らかい布で軽く拭いてください。汚れがひどい時は水、又は水で薄めた中性洗剤（5～10%程度）を含んだ布で拭き、乾燥した布で水分を拭き取ってください。ベンジン、シンナー、アルコール、トイレ用洗剤、防カビ剤、塩素系洗剤、酸やアルカリ性の洗剤、クレンザー等はご使用にならないでください。

製品寸法

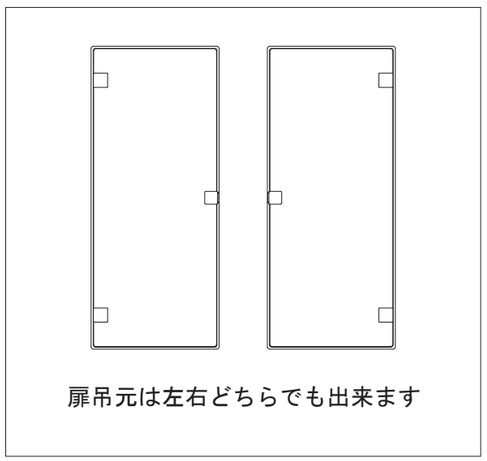

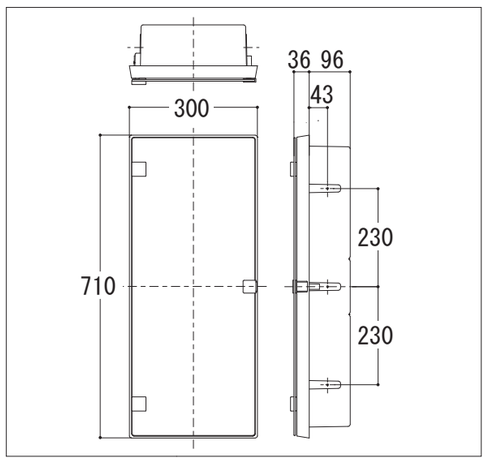

取付手順

①扉吊元を決め、キャビネットを付属のワッシャーとタッピンネジで確実に
　６ヶ所を縦桟に固定した後、キャップをします。
　※強く締めすぎるとキャビネットが変形しますので、ご注意ください。
②ガラス棚は棚すべり止めをガラス棚の裏面手前にして設置してください。

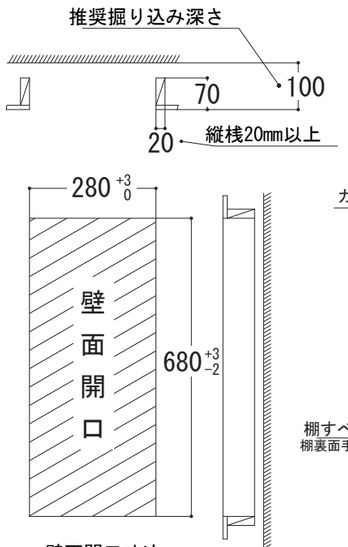

壁面開口寸法

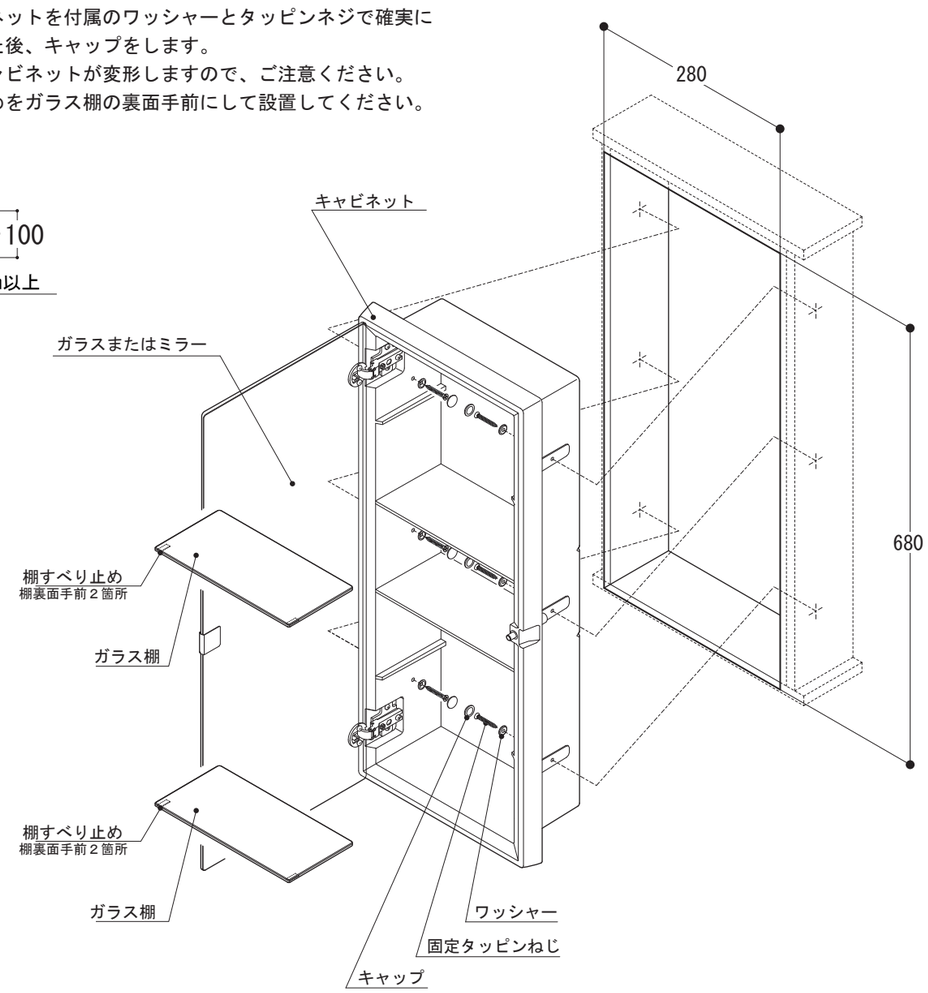

扉（丁番）の調整方法

(1)　左右・傾の調整をする場合
左右調整ネジを回すだけで扉の調整が行えます。左右調整ネジを時計回りに回すと扉がA方向に動き、反時計回りに回すと 扉がB方向に動きます。

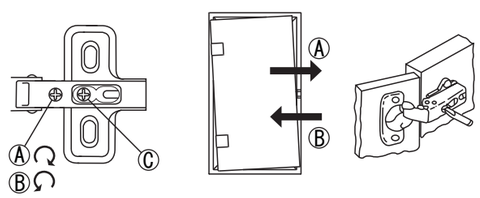

(2) 前後の調整をする場合
Ⓒ前後調整ネジをゆるめます。
アームを前後に動かし扉の調整をします。調整後はネジをしっかり締めつけてください。

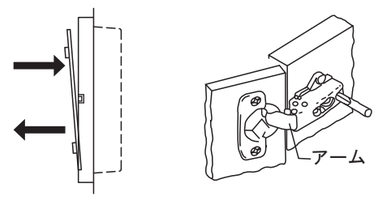

KAWAJUN
www.kawajun.co.jp