GP-120（表札一体型インターホンカバー（LED照明付））

※必ず施工前にお読みください。本説明書は取付後も廃棄せずご使用者にお渡しください。
※工具が付属の場合は本説明書と共に必ずご使用者様にお渡しください。

安全上の注意（必ずお守りください）

設置工事の前に、この「安全上のご注意」をよくお読みになり、正しく設置してください。
■施工を誤った場合、使用者に生じる危害や損害の程度を、次の表示で説明しています。

⚠警告 この表示の欄は「死亡または重傷を負う可能性が想定される」内容です。	⚠注意 この表示の欄は「傷害を負う危険が想定される場合または物的損害のみの発生が想定される」内容です。

■お守りいただきたい内容の種類を、次の絵表示で区分し、説明しています。

この図記号は、してはいけない「禁止」の内容です。	この図記号は、必ず実行していただく「強制」の内容です。

⚠警告 取付けに関する警告

- 商品の施工は、施工説明書に従い確実に行ってください。火災、感電、落下によるケガのおそれがあります。
- 強度のない壁・補強のない壁には取付けないでください。製品が落下してケガをするおそれがあります。
- 配線は本体と 壁面と の間に挟まないよう 取付けてく ださい。 火災や感電の原因になり ます。
- 取付け後、必ず製品が完全に固定されているかご確認ください。
  固定が不完全な場合、製品のガタツキや、落下してケガをするおそれがあります。
- 配線工事は電気工事士の有資格者が行ってください。一般の方は絶対に工事しないでください。危険です。
- 取付け後引き渡しまで養生を外さないでください。
- 蛍スイッチ類、又は人感センサー類を使用すると、LEDに弱電流が流れ完全に消灯しない場合があります。
- 交流100V以上で使用しないでください。火災、感電の原因となります。

⚠警告 ご使用に関する警告

- 商品の仕様および用途変更、改造は絶対にしないでください。ケガの発生や事故のおそれがあります。
- 主電源を切ってから施工を行ってください。感電のおそれがあります。
- 火気を近づけないでください。火災、延焼または故障の原因となります。
- 用途以外のご使用はしないでください。破損してケガをするおそれがあります。
- 耐荷重以上の荷重を加えますと,破損してケガをするおそれがあります。
- 製品に無理な力や強い衝撃を与えないでください。破損してケガをするおそれがあります。

⚠注意 ご使用に関する注意

- 化粧品や薬品が付着しない様にしてください。付着した場合はすぐに、完全に拭き取ってください。放置しておくと変色や腐食、劣化して破損しケガをするおそれがあります。
- 海岸付近、温泉地等の腐食性の高い空気環境ではお手入れを怠ると錆発生の要因となることがあります。
  お手入れは乾燥した柔らかい布で軽く拭いてください。汚れがひどい時は水、又は水で薄めた中性洗剤（5～10%程度）を含んだ布で拭き、乾燥した布で水分を拭き取ってください。ベンジン、シンナー、アルコール、トイレ用洗剤、防カビ剤、塩素系洗剤、酸やアルカリ性の洗剤、クレンザー等はご使用にならないでください。
- 雨等で濡れた場合は柔らかい布で乾拭きしてください。放置しておくと変色や腐食、劣化して破損しケガをするおそれがあります。
- ホース等により、直接水をかけて洗わないでください。故障の原因となります。
- LEDが点灯中や消灯直後、器具やその周辺をさわらないでください。LEDやその周辺が過熱しており、やけどのおそれがあります。

本製品の保証及び免責事項

当製品の保証期間はお買い上げ日より1年間となります。保証期間中に正常な使用状態で、製造上に起因する故障がみられた場合、当社にて無償で修理いたします。ただし以下のような場合、保証期間中であっても有償修理となります。
・取扱い説明書に基づかない施工、分解・改造・移動などによる故障又は損傷
・ご使用に関する注意にあるよう、適切な使用・維持管理を行わなかったことによる故障又は損傷
・ご使用に伴う摩擦、塗装の色あせ、サビ等経年変化による外観の現象
・腐食性の空気環境（海岸隣接地帯、温泉地等）による故障又は破損
・昆虫や動物の行為による故障又は破損
・子機により若干ケラレ（画像の端にカバーが映ること）が発生することがありますがご了承ください（故障ではありません）

製品仕様

タイプ	表札一体型インターホンカバー（LED照明付）
品番	GP-120
材質	ガラス、ステンレス
製品寸法	401x138x43 mm
耐荷重	49N（5kgf）
照明	100V/防水仕様 （事前に100V線を照明配線穴から出しておいてください）

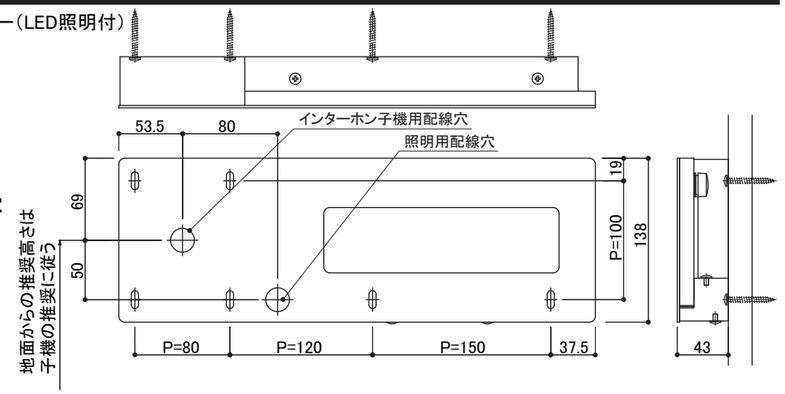

同梱部品（必ずご確認ください）

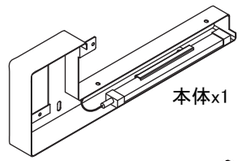
本体x1

プラグx6

取付けネジx6

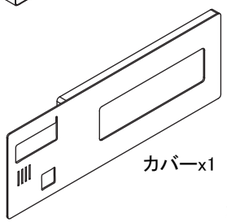
カバーx1

カバー固定
ユリヤナットx1

カバー固定ネジx2

子機座固定ネジx2

スペーサーx2

（サイズはスペーサー、子機固定ネジ対応表を参照）

取扱説明書
（本紙）x1

防水ピン端子x2

スペーサー、子機固定ネジ対応表

品番	対応子機	スペーサー		子機固定ネジ	
		大	小	大	小
GP120-11	GB-BA		○		○
	GB-DA		○		○
	WM-DA	○		○	

品番	対応子機	スペーサー			子機固定ネジ	
		大	中	小	大	小
GP120-13	JH-DA			○		○
	JT-DA		○		○	
	WJ-DA	○			○	
	WK-DA	○			○	
	WP-DA		○		○	

品番	対応子機	スペーサー		子機固定ネジ	
		大	小	大	小
GP120-31	VL-V522L-S		○		○
	VL-V522L-WS		○		○
	VL-V566-S		○		○
	VL-V571L-S	○		○	

品番	対応子機	スペーサー	子機固定ネジ
		有	中
GP120-39	VL-V572AL-S	○	○
	VL-V572L-S	○	○
	VL-VH573L-H	○	○
	VL-V574L-N	○	○

品番	対応子機	スペーサー	子機固定ネジ
		有	中
GP120-74	JS-DA	○	○

KAWAJUN
www.kawajun.co.jp

GP-120（表札一体型インターホンカバー（LED照明付））

※必ず施工前にお読みください。本説明書は取付後も廃棄せずご使用者にお渡しください。
※工具が付属の場合は本説明書と共に必ずご使用者様にお渡しください。

取付け手順

◎取付け手順

①取付け位置を決め、下穴をあけ（下穴φ6）、壁面にプラグを打ち込みます。
②本体を取付けネジにて固定します。
③本体と対応子機座の間にスペーサーを入れ対応子機座を子機座固定ネジにて固定します。
※スペーサー、子機固定ネジのサイズは
「スペーサー、子機固定ネジ対応表」を参照
④対応子機を子機固定ネジ（子機に付属）にて対応子機座に固定します。
⑤カバーをカバー固定ユリヤナットと
カバー固定ネジにて固定します。

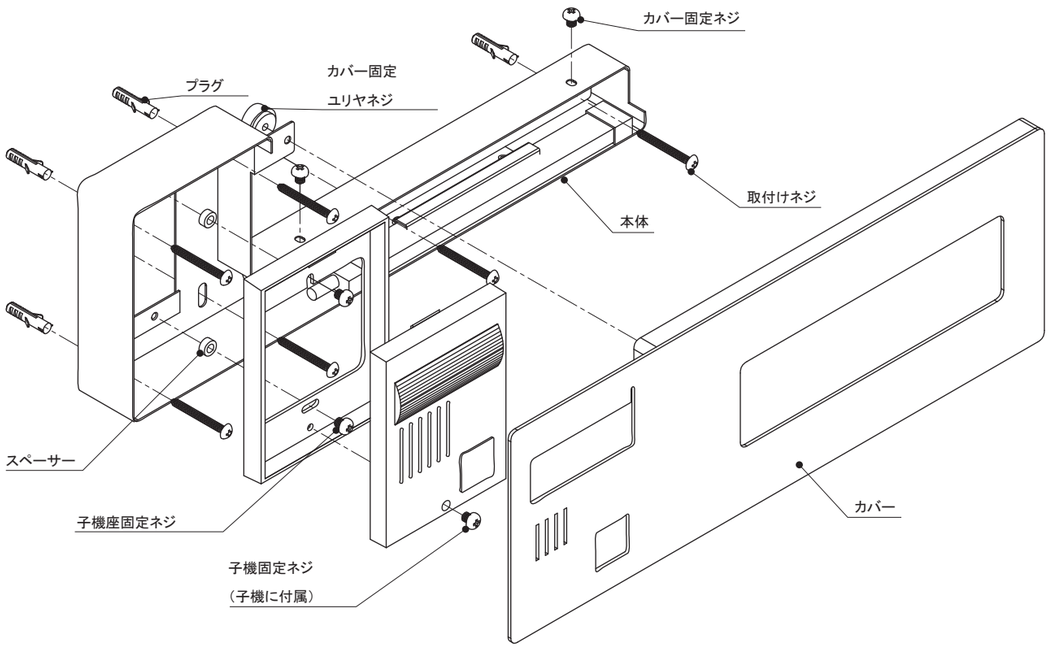

◎防水ピンの取付け

付属の防水ピン端子をご使用ください。
防水ピン端子の接続は奥まで嵌めてください。
嵌め方が緩いと防水効果が得られません。

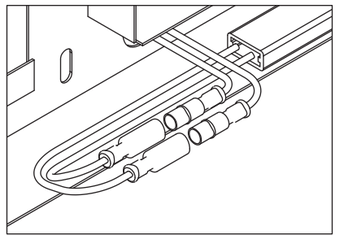

◎ガラス交換手順

①カバー固定ユリヤナットとカバー固定ネジを緩め
カバーをはずします。（取付け手順の図参照）
②ガラス固定ユリアナットを緩めガラスと固定金具を
はずします。
③ガラスを取替え①②を逆の手順で取付けます。

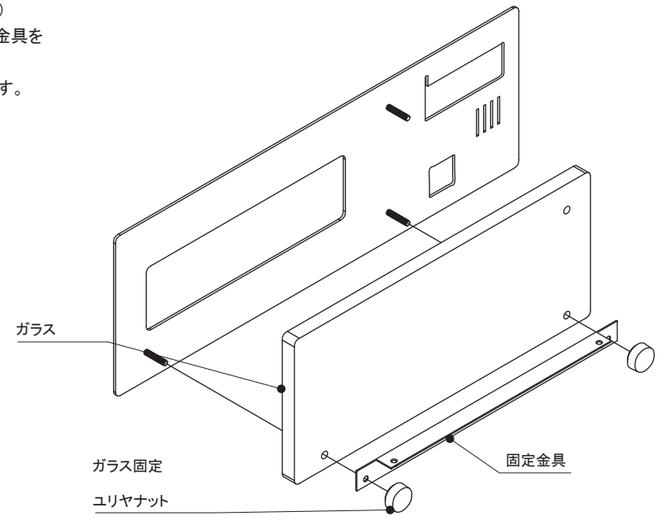

◎ネーム入の注文方法

KAWAJUN Online Shop（カワジュンオンラインショップ）からWeb上で
ネームデザインをレイアウトしていただきます。
http://shop-kawajun.jp
上記サイトで指定の表札シュミレーションページの手順に従い
名前データをご登録ください。
その登録データをプリントして発注時に添付してください。
または、登録データの校正番号をご指示ください。
※ネーム入納期について：受注対応となりますので、
納期は最寄りの営業所にお問い合わせください。

表札シミュレーション

◎注文方法例

例）インターホンカバーGP-120-XT-10をネーム入で1台ご注文の場合。
「インターホンカバーGP-120-XT-10-N-（校正番号）1台」
とご指示ください。
（製品名・品番・登録データ（校正番号）・数量を記入してください）

KAWAJUN
www.kawajun.co.jp

NO.010