Ver	Date	Engineering change notice	Dwg	App
1	2019/05/14	新規出図	KAWAJUN	KAWAJUN

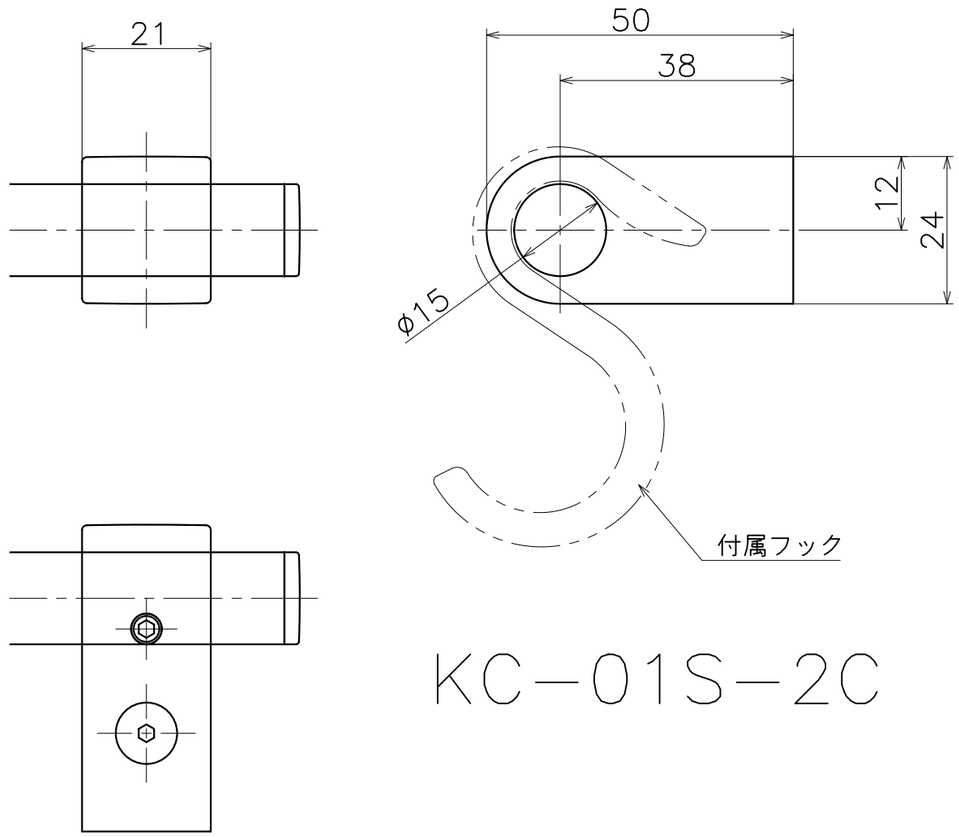

KC−01S−2C

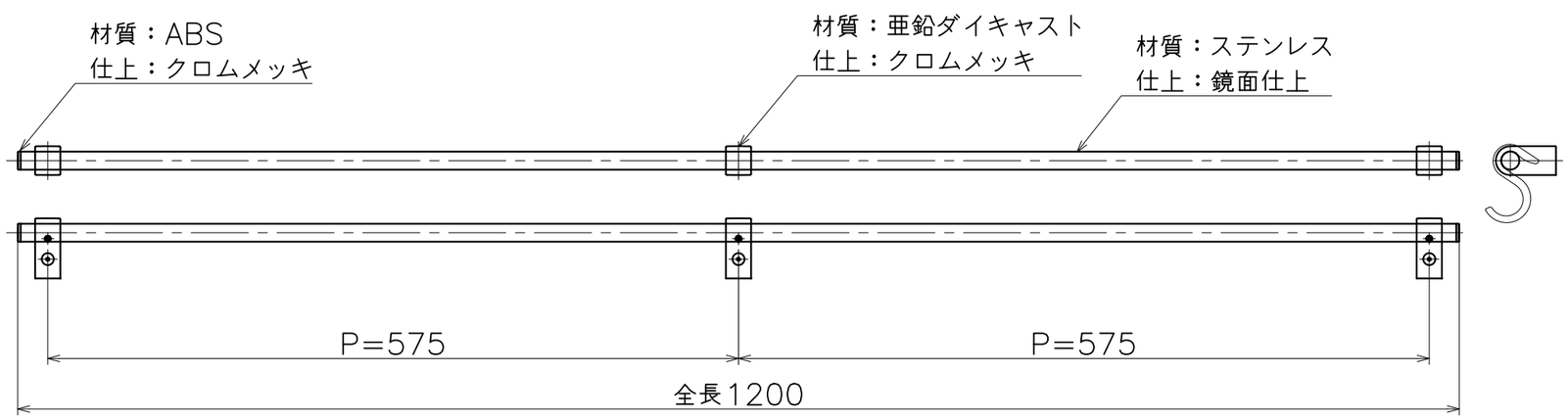

(S=1:5)

Product name	Name	Code
ハンガーポールセット	—	KC−01S−2C
Hanger Pole Set	–	Ver01
KAWAJUN 河淳株式会社	Dim / Geo	S= 1:1 外形図

A3