キッチンハンガー施工・取扱説明書

KC-04

※必ず施工前にお読みください。また本説明書は取付け後も廃棄せずご使用者にお渡しください。
※工具が付属の場合は本説明書と共に必ずご使用者にお渡し下さい。

◎取付け手順

①取付け位置を決め、レール本体を取付ネジにて取付けます。
（横に壁面がある場合は21㎜以上離してください）
②レールカバーを本体上部の溝に差込み、
下部をパチンと音がするまで
壁面側に押付けて取付けます。
③各アイテムの引掛け部を
レールの溝に差込み
取付けます。

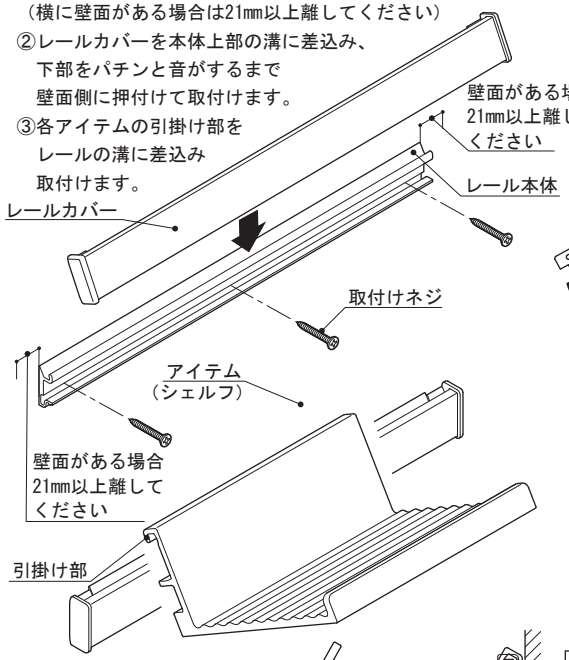

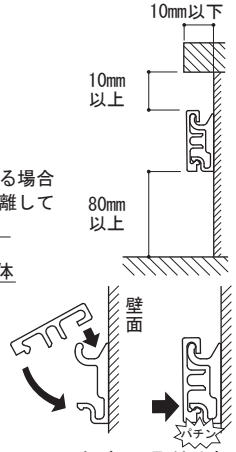

カバーの取付け方

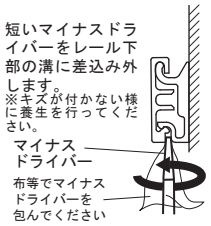

カバーの外し方

アイテムの取付け取外し

⚠ ベンジン・シンナー
アルコール・酸性、
アルカリ性洗剤で製品
を拭かないでください。

ペットボトルホルダーは
ねじ込み式になっていますが、海外製など一部ねじ山の合わないボトルがあります。その場合は差込んで使用してください。
　差込も出来ないボトルは鍋蓋ホルダーをご使用ください。

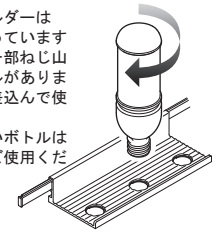

ペーパーホルダーは、ペーパーの幅に合わせてホルダーの位置を調整してください。
ホルダーは手前を持ち上げるとレールに沿って左右に動きます。

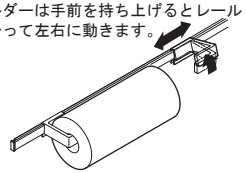

⚠ 取付けに関するご注意

- ●石膏ボードなどに取り付ける場合、最低9㎜以上の裏板を使用してください。
  ※強度のない壁・補強のない壁には取付けないでください。
- ●レール上部に10㎜、下部に80㎜の空間を設けてください。また、上部に取り付くカウンター等の障害物の出幅は10㎜以下にしてください。アイテムの取り付け、レールカバーの取外しに必要になります。
- ●ALC材やコンクリートブロックなどの中空部には取付けできません。
- ●レール本体、カバーがしっかり取付けされているかご確認ください。完全に取付けされていないと、レール本体のガタツキ、パーツが嵌まらない、落下等の原因となります。
- ●屋外や浴室など水がかかったり湿気が多い場所には設置しないでください。

⚠ ご使用に関するご注意

- ●各アイテムの施工後の耐荷重は3kgfです。レールの総耐荷重は10kgfです。それ以上の荷重を加えますと破損してケガをするおそれがあります。
- ●用途以外のご使用はしないでください。破損してケガをするおそれがあります。
- ●アイテムを左右に移動させる際は、アイテムの手前を持ち上げて行ってください。
- ●お手入れは乾燥した柔らかい布で軽く拭いてください。汚れがひどい時は水、又は水で薄めた中性洗剤（5～10%程度）を含んだ布で拭き、乾燥した布で水分を拭き取ってください。ベンジン、シンナー、アルコール、トイレ用洗剤、防カビ剤、塩素系洗剤、酸やアルカリ性の洗剤、クレンザー等はご使用にならないでください。

KAWAJUN
www.kawajun.co.jp

NO.004