Ver	Date	Engineering change notice	Dwg	App
1	2019/04/01	新規出図	KAWAJUN	KAWAJUN

KLJ−4C−X

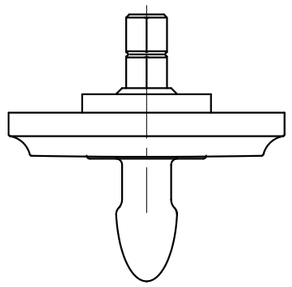

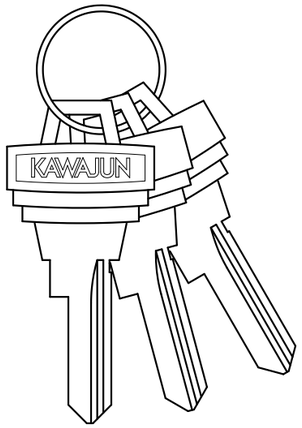

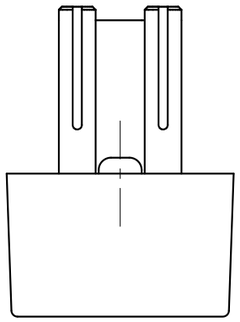

表面処理：	コード
ヘアラインゴールド	KLJ−4C−H
アイアンブラック	KLJ−4C−038
シェルホワイト	KLJ−4C−039
本金メッキ	KLJ−4C−G
クローム	KLJ−4C−C
ソフトニッケル	KLJ−4C−W
サテンニッケル	KLJ−4C−N
パールクローム	KLJ−4C−B

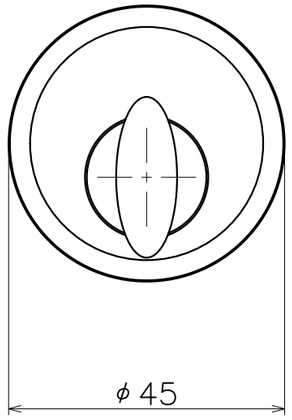

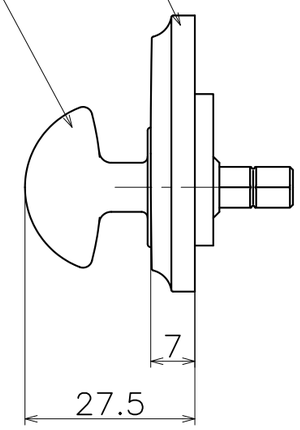

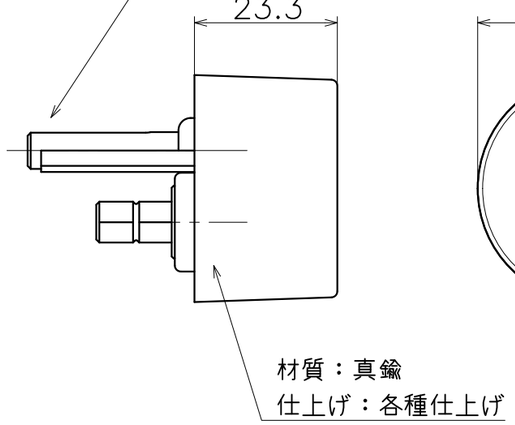

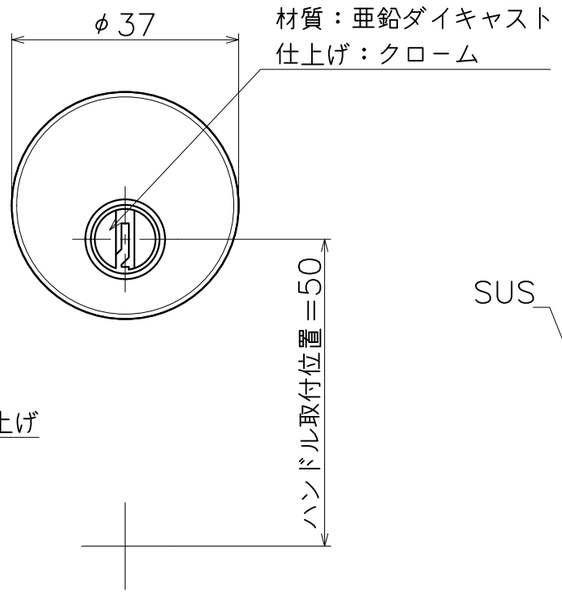

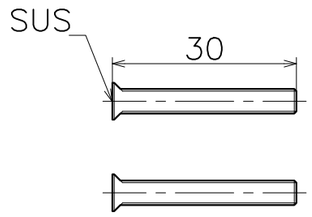

付属ねじ

カギ違い数　：1000通り
同一キー　　：対応可
マスターキー：対応不可

Product name	Name	Code
簡易錠	—	表参照
Cylinder Lock	–	Ver01
KAWAJUN 河淳株式会社	Dim / Geo	S= 1:1 外形図

A3