アウトセット引戸錠　取付説明書　LZ2KRT

KR-01（間仕切り/表示用）

アウトセット引戸錠の取り付け位置（バックセット）は扉のアウトセット量と扉枠の開口幅により変化します。切り欠き図を参考に設定してください。
右引き・左引き仕様はありませんので、本体の調整は不要です。対応扉厚は３０～４０mmです。取付前に必ず本書を読み確認してください。
※室外側から見て右に引くドアを右引き、左に引くドアを左引きと設定しています。

●本説明書は取付け後も廃棄せずご使用者にお渡しください。

●アウトセット引戸錠・セット内容と各部名称

引戸内側

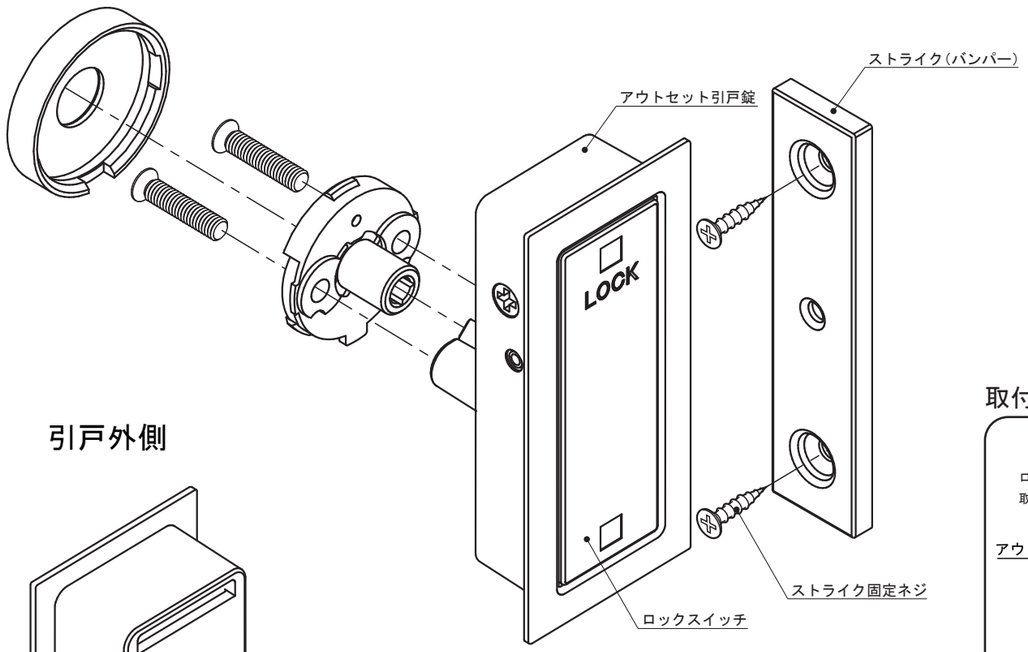

引戸外側

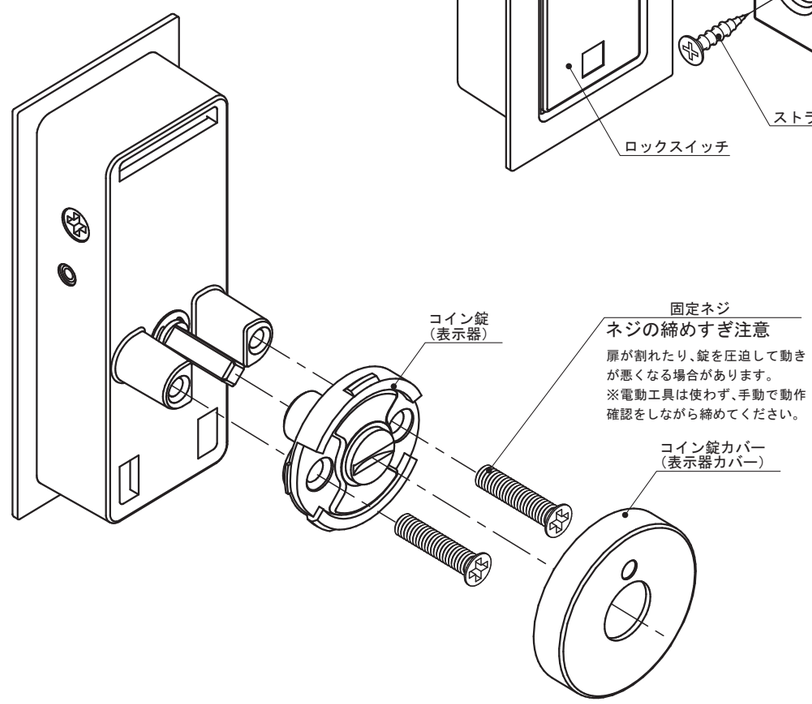

扉の施錠方法

●アウトセット引戸錠は正常に施工されると、下図のような状態になります。（引戸を閉めた状態）

●ロックスイッチがストライクにぶつからない事を確認します。
●ロックスイッチ上部を押すと、スイッチ下部が飛び出し扉をロックします。解錠にはスイッチ下部を押し元の状態に戻します。

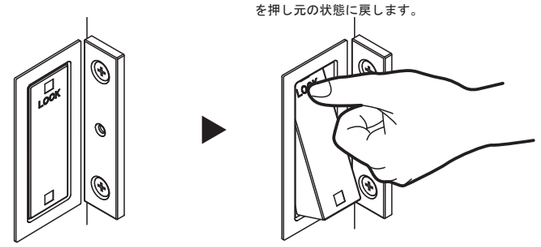

取付前の調整

ロックスイッチ・コイン錠取付位置

ロックスイッチ、コイン錠は取付前に下図位置の状態に調整してください。
取付後に正常に機能しなくなる恐れがあります。

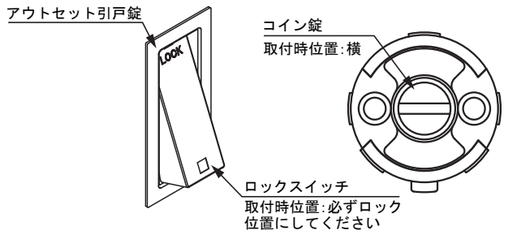

誤って取付けると
コイン錠側からの解錠の際、回転方向が逆（右回し）になります。又、表示用の場合赤・黒表示も逆（解錠時に赤表示）になります。

コイン錠側からの解錠の手順（緊急時）※室内側から鍵が掛かってしまった場合。

●施錠されている場合下図のようにコイン溝は水平状態になっています。コイン錠の溝にコイン、またはマイナスドライバーを入れます。

●扉の引き方向に関係なくコイン錠を左に回し、垂直方向にすると解錠になります。

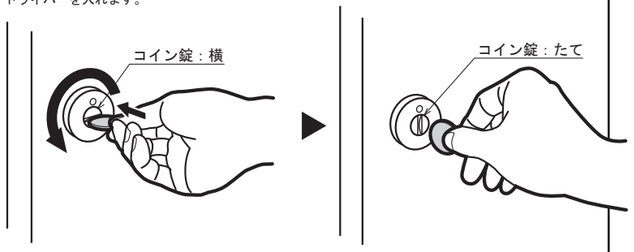

取付間違いをした場合

取付け後、上記の状態の場合は樹脂座ごと取り外さず、マイナスドライバー等でコイン錠のみを取り外して正しい位置にて、樹脂座に押し込めば直す事が出来ます。

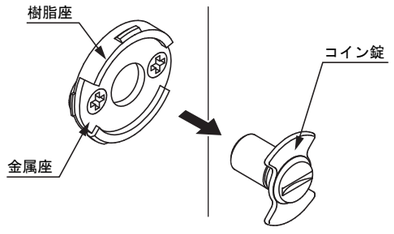

商品について

●弊社アウトセット引戸錠は、室内専用です。
●弊社アウトセット引戸錠は、セット販売が基本です。
　他社パーツとの組合せによる不具合には責任を負いかねますのでご了承ください。
●アウトセット引戸錠のお手入れは乾燥した柔らかい布で軽く拭いてください。汚れがひどい時は水、又は水で薄めた中性洗剤（5～10%程度）を含んだ布で拭き、乾燥した布で水分を拭き取ってください。ベンジン、シンナー、アルコール、トイレ用洗剤、防カビ剤、塩素系洗剤、酸やアルカリ性の洗剤、クレンザー等はご使用にならないでください。

⚠ 安全に関するご注意

●取付けの際は、取扱説明書をご確認の上、正しく施工してください。
　また取付け後、必ず動作確認をしてください。
　施工が不完全な場合ガタツキ・はずれ等によりケガをするおそれがあります。
●商品の取扱説明書は、取付け後も廃棄せずご使用者にお渡しください。
●用途以外のご使用はしないでください。はずれ等によりケガをするおそれがあります。
●屋外など水がかかったり湿気が多い場所には設置しないでください。
　部品などが腐食して、破損しやすくなりケガをするおそれがあります。
●必要以上の荷重をかけますと部品等がはずれ、ケガなどの原因になりますのでご注意ください。
●業務用扉や防犯性の高い扉には不向きですので、使用しないで下さい。

KAWAJUN
www.kawajun.co.jp

NO.009

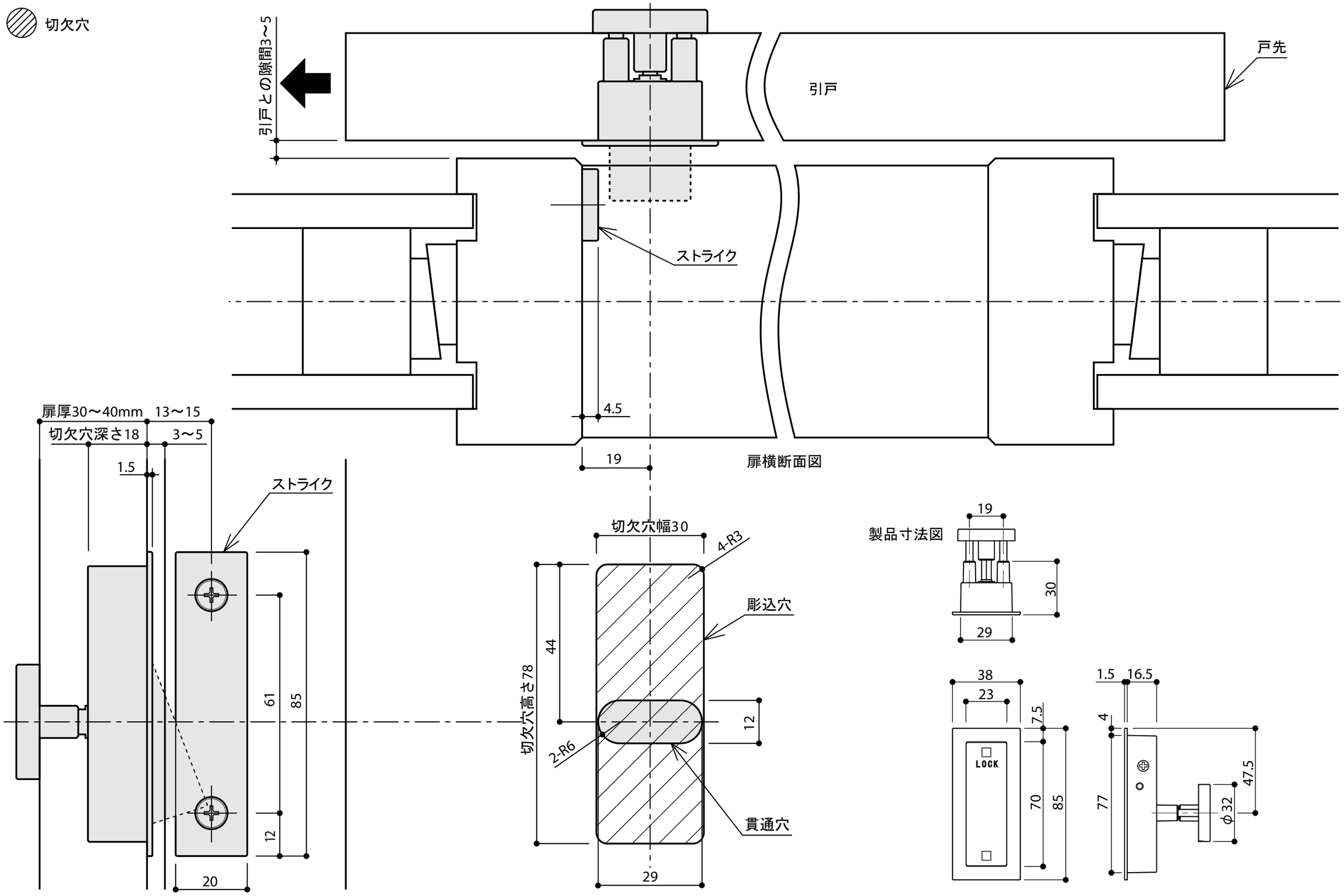
切欠穴
引戸との隙間3～5
戸先
引戸
ストライク
4.5
19
扉横断面図
扉厚30～40mm
13～15
切欠穴深さ18
3～5
1.5
ストライク
61
85
12
20
切欠穴幅30
4-R3
彫込穴
44
切欠穴高さ78
12
2-R6
貫通穴
29
製品寸法図
19
30
29
38
23
7.5
LOCK
70
85
1.5
16.5
4
77
47.5
φ32