Ver	Date	Engineering change notice	Dwg	App
1	2020/02/18	新規出図	KAWAJUN	KAWAJUN

LJR

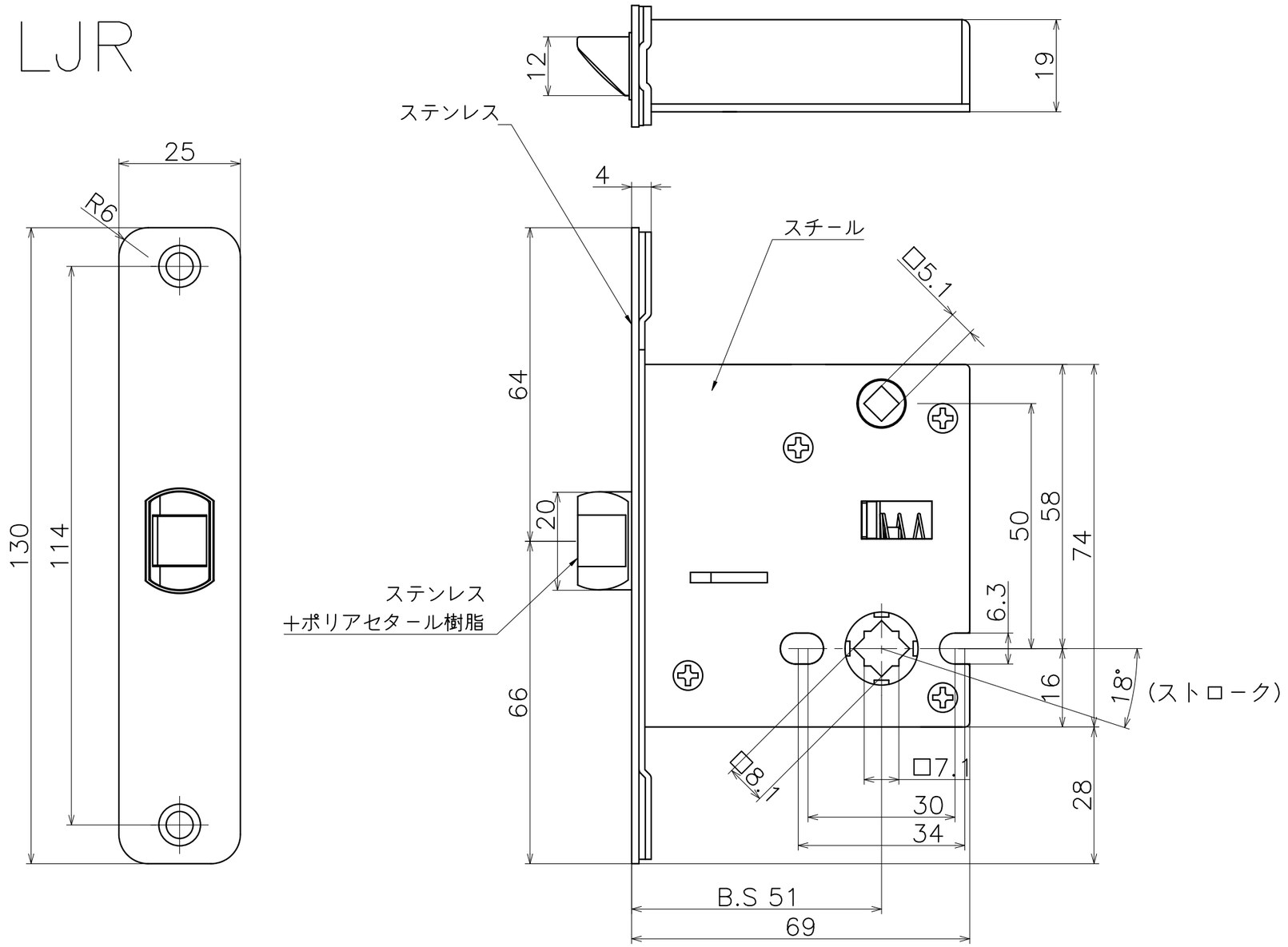

Product name	Name	Code
ケースロック	—	LJR
Case Lock	–	Ver01

KAWAJUN 河淳株式会社 | Dim | Geo | S= 1:1 | 外形図

A3