掘込引手・カバーの取付け/切欠き寸法説明書

※必ず施工前にお読みください。本説明書は取付後も廃棄せずご使用者にお渡しください。

PC-452（掘込引手）

◎カバーの取付け方

建具へ取付け後、カバーの両面テープの剥離紙を剥がしてから切欠きがある方向を上側にして、先に下側を溝に差し込み、たわませて上側を差し込みます。

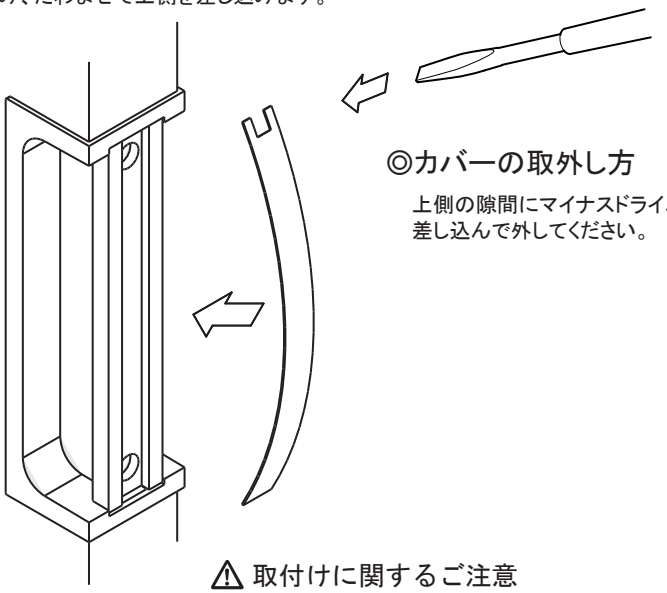

◎カバーの取外し方

上側の隙間にマイナスドライバー等を差し込んで外してください。

◎切欠き寸法（角R付）

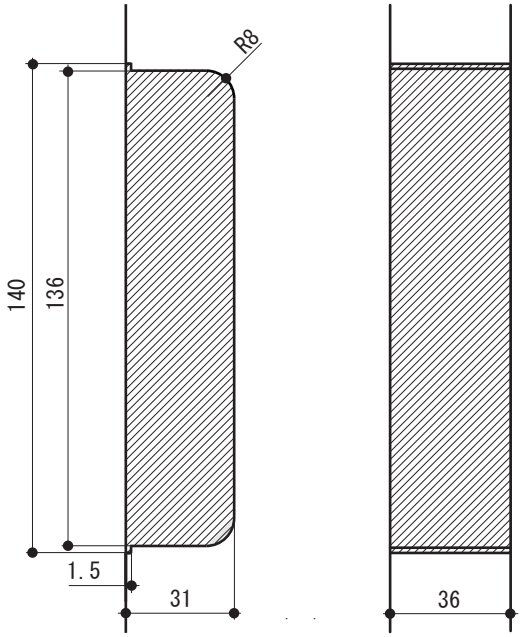

⚠ 取付けに関するご注意

●記載した切欠き寸法を超えた穴をあけると、引手がガタツク事があります。
※フラッシュ等の空洞部に穴をあけて取付けない様にしてください。

●この寸法は推奨値であり、面材によっては若干の調整が必要になる場合があります。
ご使用の際には、あらかじめ試作にて取付け状態を確認し、調整のうえ加工寸法をお決めください。

KAWAJUN
www.kawajun.co.jp

NO.002