| Ver | Date | Engineering change notice | Dwg | App |
|---|---|---|---|---|
| 1 | 2020/12/14 | 新規出図 | KAWAJUN | KAWAJUN |

# SE−149−X

| 表面処理:本体 | コード |
|---|---|
| ホワイト | SE−149−SC |
| マットブラック | SE−149−003C |

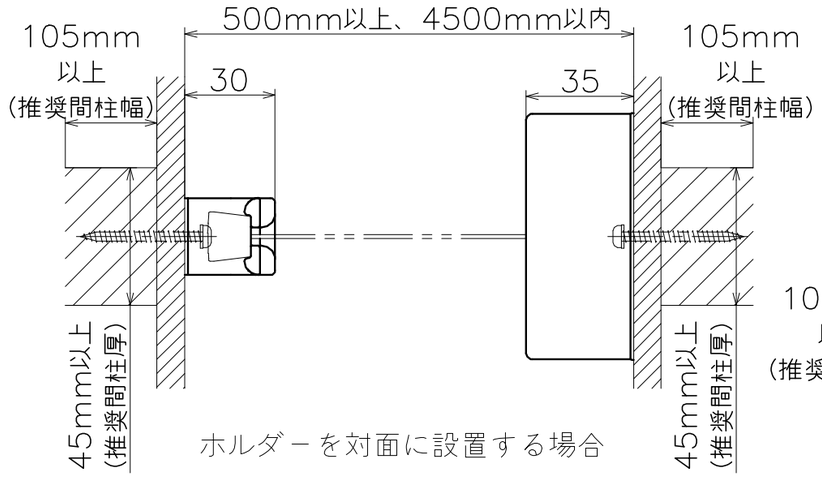


ホルダーを対面に設置する場合

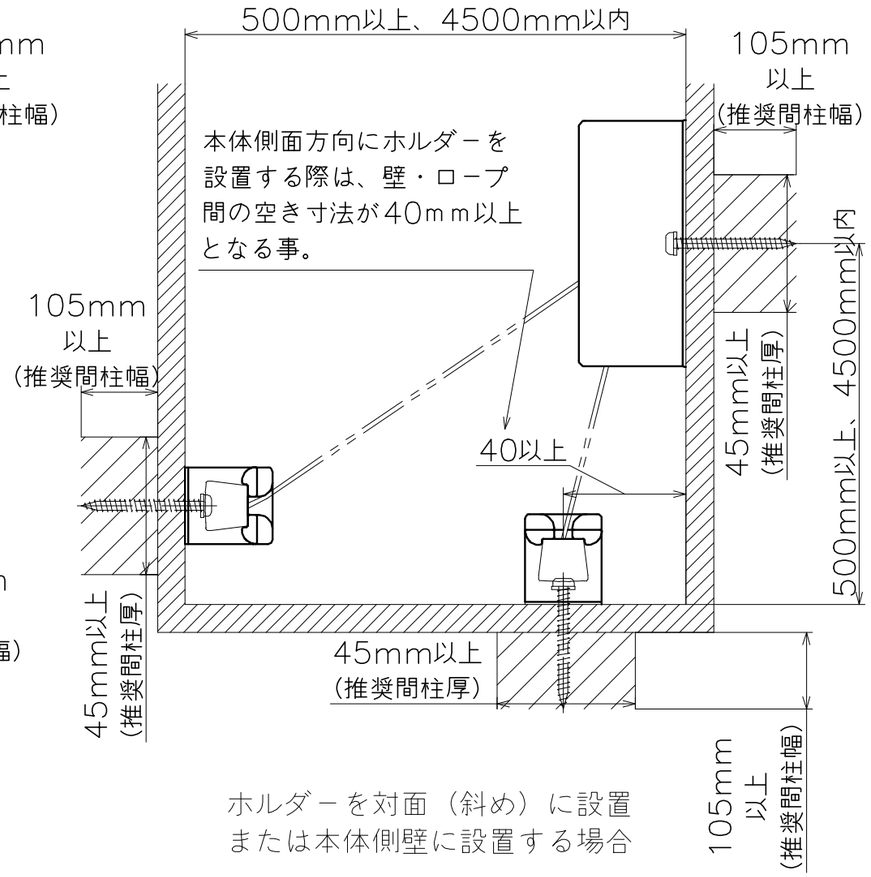


ホルダーを対面（斜め）に設置
または本体側壁に設置する場合

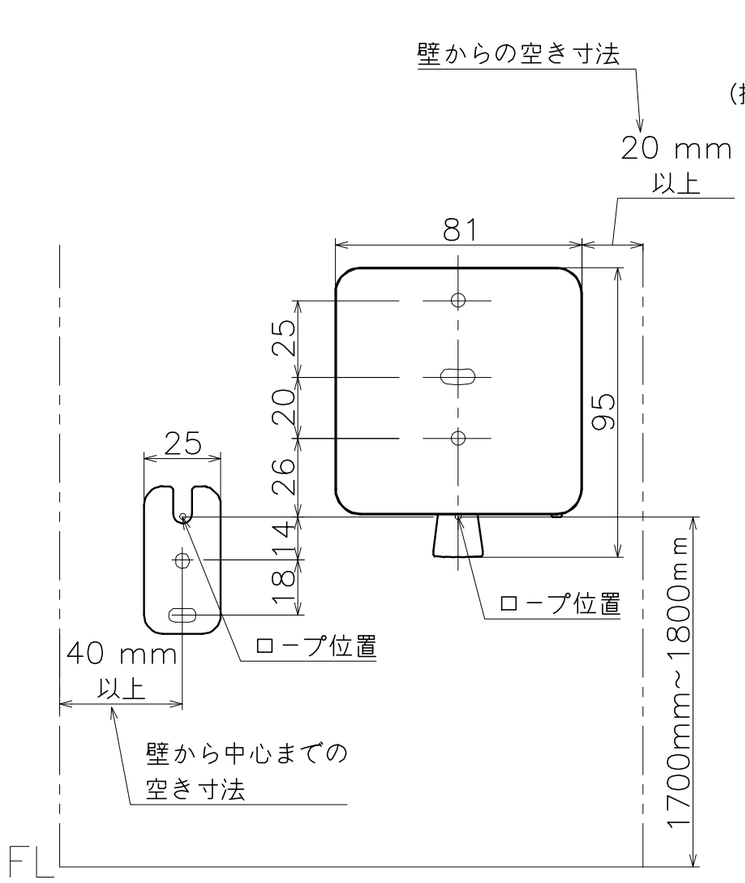


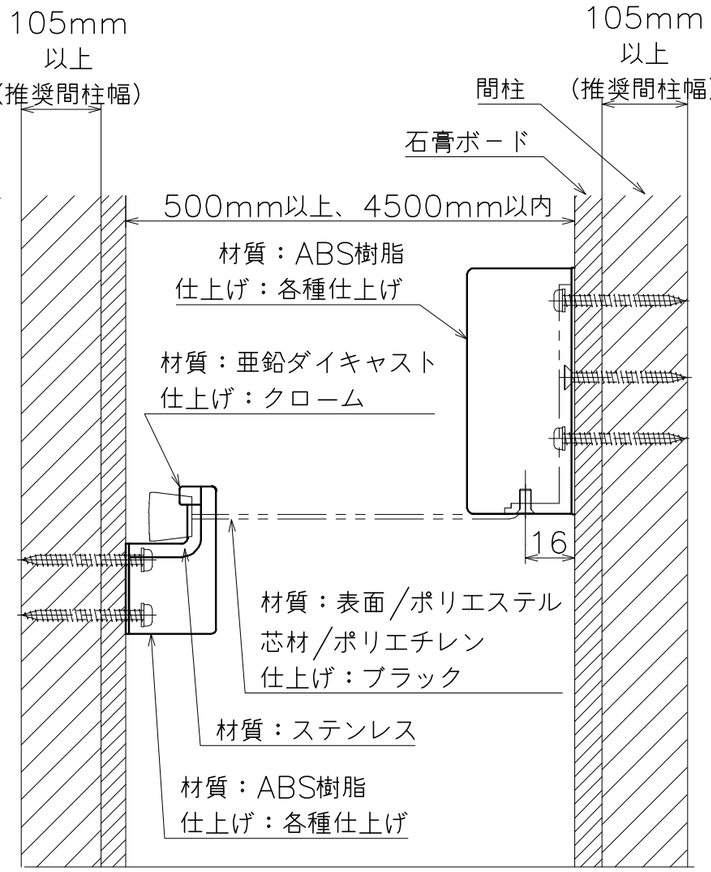


| Product name | Name | Code |
|---|---|---|
| ランドリーロープ | — | 表参照 |
| Laundry Rope | – | Ver01 |

KAWAJUN 河淳株式会社 | Dim | Geo | S= 1:2 | 外形図

A3