Ver	Date	Engineering change notice	Dwg	App
1	2019/08/26	新規出図	KAWAJUN	KAWAJUN

1-GHT-X-LJ-2

表面処理：脚部	表面処理：握り	コード
マットブラック	マットブラック	1-GHT-003-LJ-2
パールブラック	パールブラック	1-GHT-GQ-LJ-2
ショットニッケル	ショットニッケル	1-GHT-MQ-LJ-2

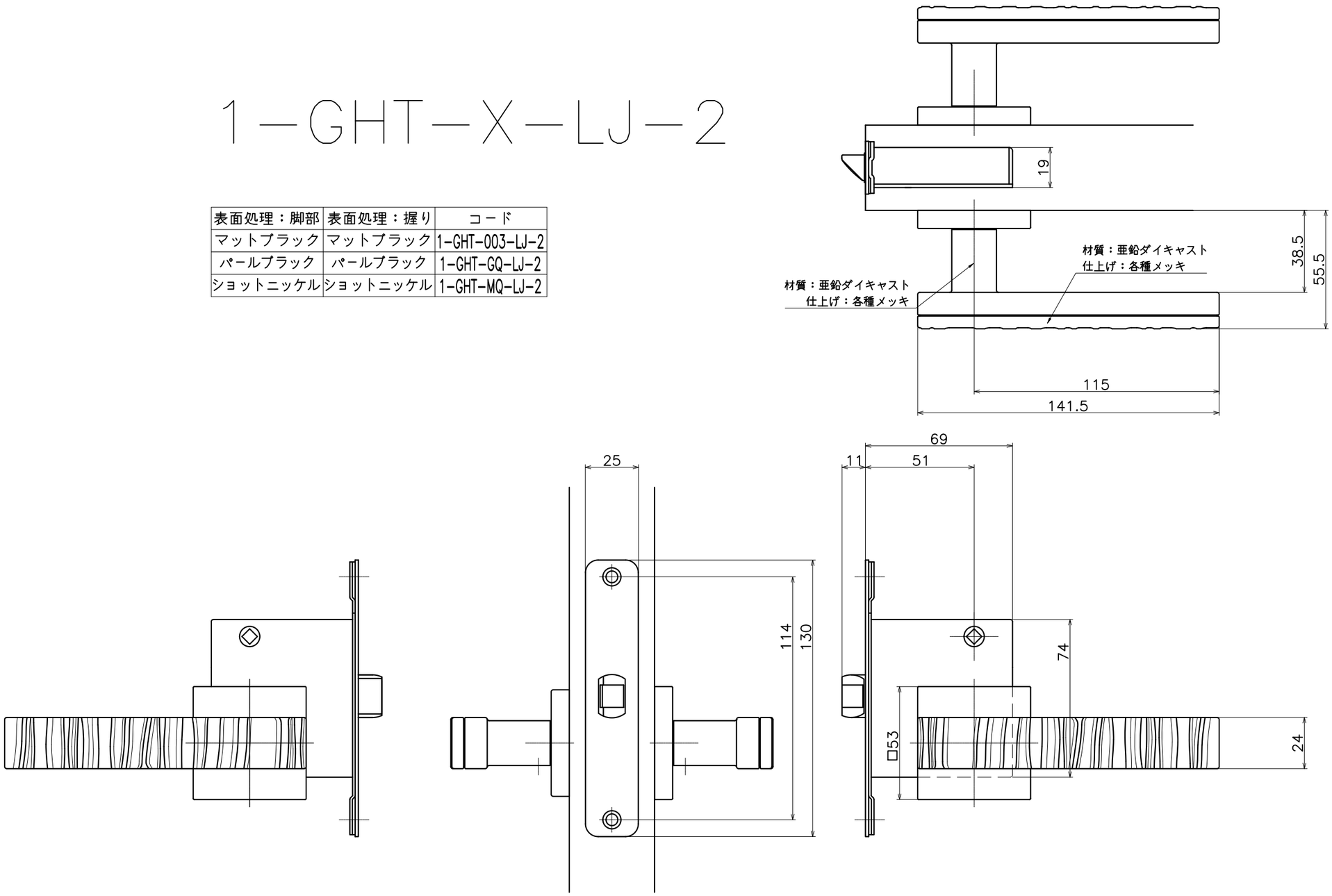

Product name	Name	Code
レバーハンドルセット	—	表参照
Lever Handle Set	–	Ver01
KAWAJUN 河淳株式会社	Dim / Geo	S= 1:2 外形図

A3